SQUARO BAIGNOIRE RECTANGULAIRE RECTANGLE

INFORMATION SUR LE PRODUIT

Titre de l'article	Villeroy & Boch Squaro Baignoire rectangulaire, 1700 x 750 mm, Blanc
Code article	UBQ170SQR2V-01
Montage / Type de montage	Montage
Contenu de la livraison	1 baignoire rectangulaire , 2 piétements pour baignoire (autocollants), réglables de 130 à 180 mm
Longueur en mm	1700
Largeur en mm	750
Hauteur en mm	525
Profondeur interne	500
Collection	Squaro
Matériel	Quaryl®
Désignation de la couleur	Blanc
Avec trop-plein	Oui
Nombre de personnes	2
Forme	Rectangle
Désignation de la couleur	Blanc
Avec résistance au glissement	Non
Sortie / évacuation	écoulement central
Forme intérieure	rectangle
SilentFlow	Non

CROQUIS TECHNIQUES

UBQ170SQR2V-01

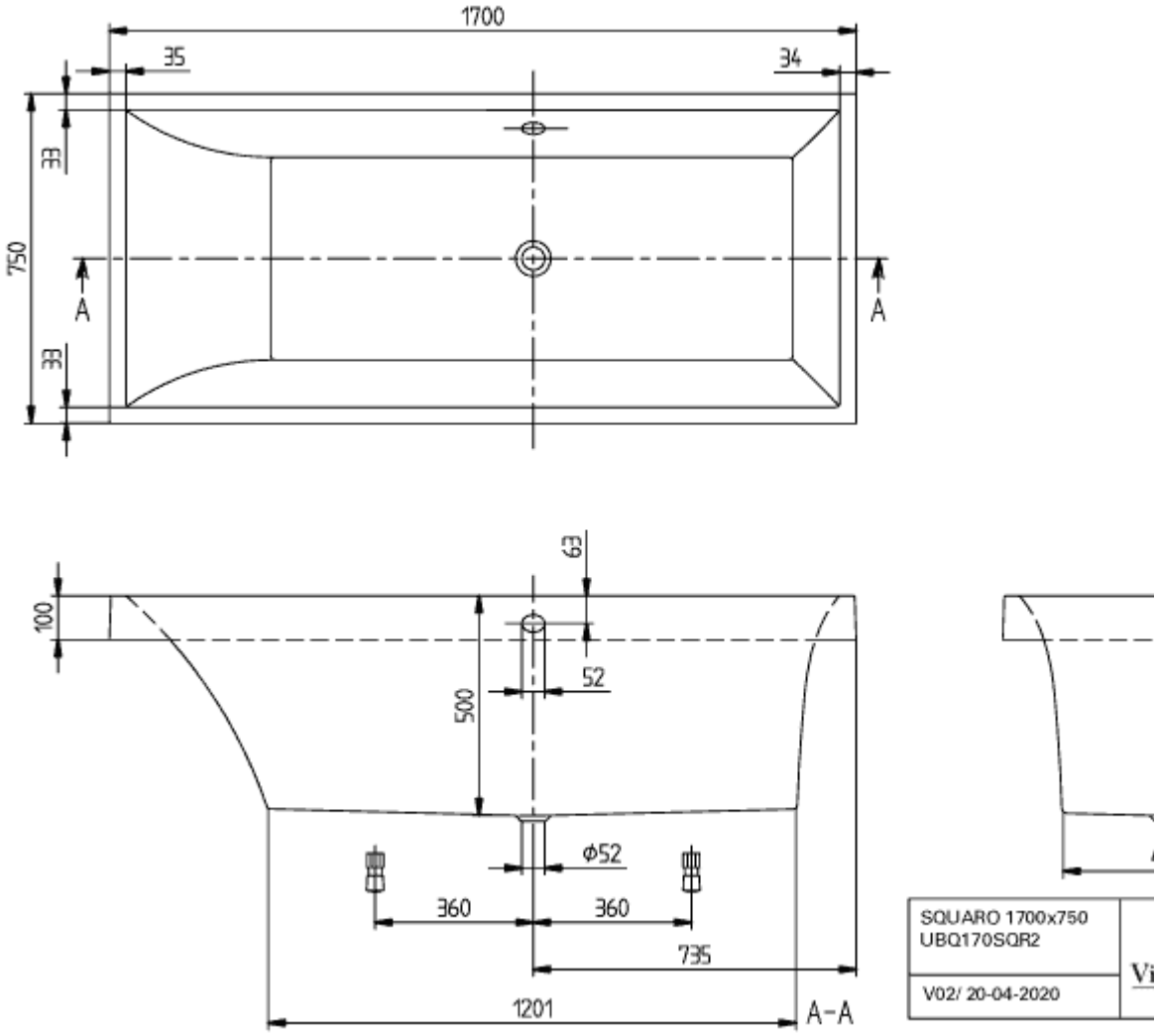
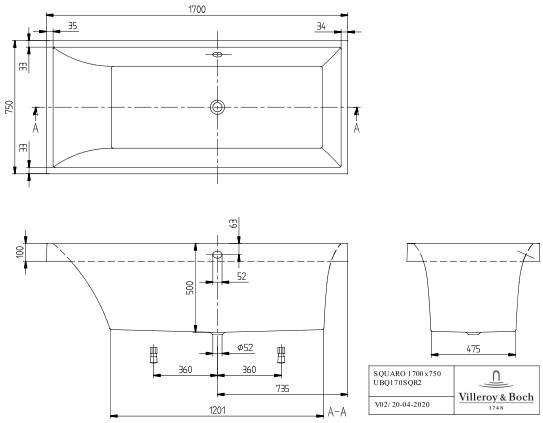
UBQ170SQR2V-01