LOOP & FRIENDS BAIGNOIRE FORME SPÉCIALE FORME SPÉCIALE

INFORMATION SUR LE PRODUIT

Titre de l'article	Villeroy & Boch Loop & Friends Baignoire forme spéciale SQUARE, 1750 x 1350 mm, Blanc
Code article	UBA175LFS9REV-01
Montage / Type de montage	montage en angle
Contenu de la livraison	1 baignoire de forme spéciale
Longueur en mm	1750
Largeur en mm	1350
Hauteur en mm	465
Profondeur interne	440
Collection	Loop & Friends
Matériel	Acrylique
Désignation de la couleur	Blanc
Avec trop-plein	Oui
Nombre de personnes	2
Forme	Forme spéciale
Désignation de la couleur	Blanc
Avec résistance au glissement	Non
Sortie / évacuation	écoulement central
Forme intérieure	trapézoïdal
SilentFlow	Non

CROQUIS TECHNIQUES

UBA175LFS9REV-01

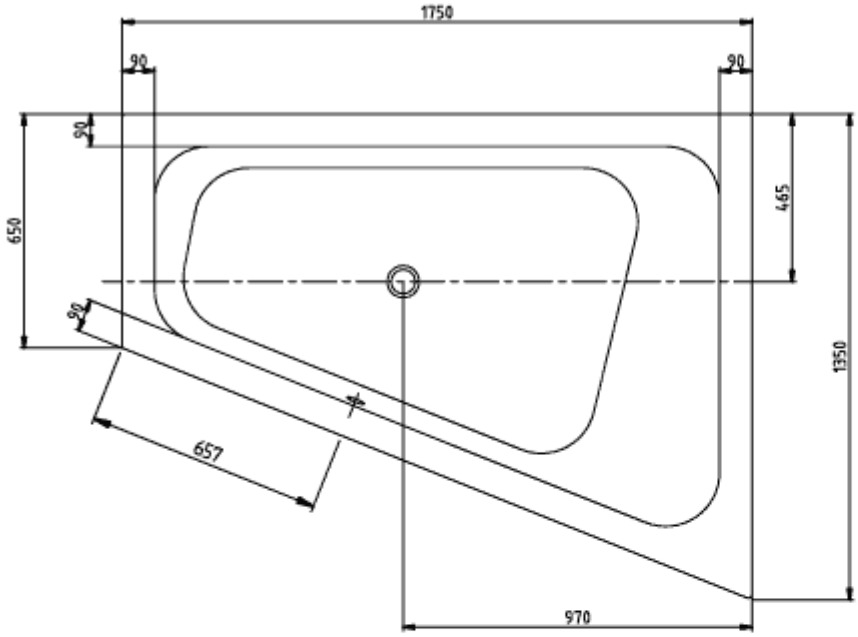

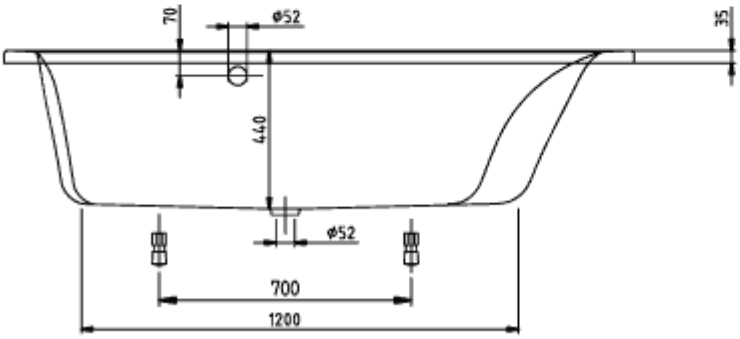

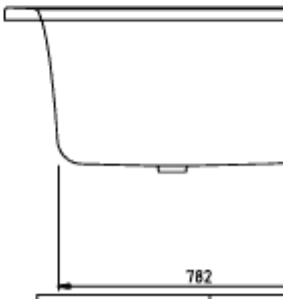

LOOP & FRIENDS
SQUARE 1750x13500
UBA175LFS9RE
V02/ 25-02-2020
Villero
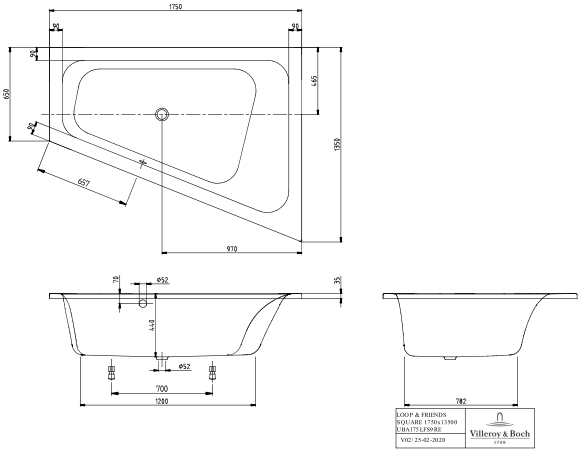
UBA175LFS9REV-01