VICLEAN - I100 WC DOUCHE SANS BRIDE OVALE

INFORMATION SUR LE PRODUIT

Titre de l'article	Villeroy & Boch ViClean-I100 WC douche sans bride, Blanc CeramicPlus
Code article	V0E100R1
Montage / Type de montage	montage mural
Instructions de montage	les alimentations en eau et en électricité doivent être disponibles, Utiliser uniquement dans la plage de pression de fonctionnement comprise entre 0,1 MPa (dynamique) et 1,0 MPa (statique) | Utiliser uniquement avec une température de l'eau comprise entre 10°C et 35°C |Il est recommandé d'installer un adoucisseur lorsque la dureté de l'eau est supérieure ou égale à 2,4 mol / l (≥ 14° dH).
Contenu de la livraison	1 WC douche sans bride , 1 télécommande 1 abattant avec couvercle 1 kit de fixation 1 set de raccordement d'eau
Profondeur en mm	595
Largeur en mm	385
Hauteur en mm	400
Collection	ViClean
Convient pour	Réservoir de chasse encastré, Bâti-support
Technique de rinçage innovante (avec TwistFlush)	Non
Volume de la chasse d'eau l	3 / 6 l
Suspendu - sur pied	modèle suspendu
Fonction	• avec dispositif de fermeture amortie (SoftClosing) • avec abattant amovible (QuickRelease) • avec de l'eau chaude • avec douche postérieure • avec douche lady • avec douche confort

- avec réglage de la puissance du jet de douche
- avec réglage de la température du jet de douche
- avec réglage de la position de la buse de douchette
- avec nettoyage automatique des buses avant et après l'utilisation
- avec technologie InvisibleJet
- avec contrôle par application

Matériel	Céramique sanitaire
Désignation de la couleur	Blanc CeramicPlus
Autre matériau	Buse de douche: Quaryl® Abattant: Duroplast
Prix de design	Blue Innovation Award 2018, Autriche, catégorie design
Forme	Ovale
Désignation de la couleur	Blanc
Surface antibactérienne (avec AntiBac)	Non
Nettoyage facile des surfaces (CeramicPlus)	Oui
Sans bride (DirectFlush)	Oui
Type de chasse d'eau	Cuvette à fond creux
Solution fraîche intégrée (avec ViFresh)	Non
Sortie / évacuation	sortie horizontale
Avec trop-plein	Non

CROQUIS TECHNIQUES

V0E100R1

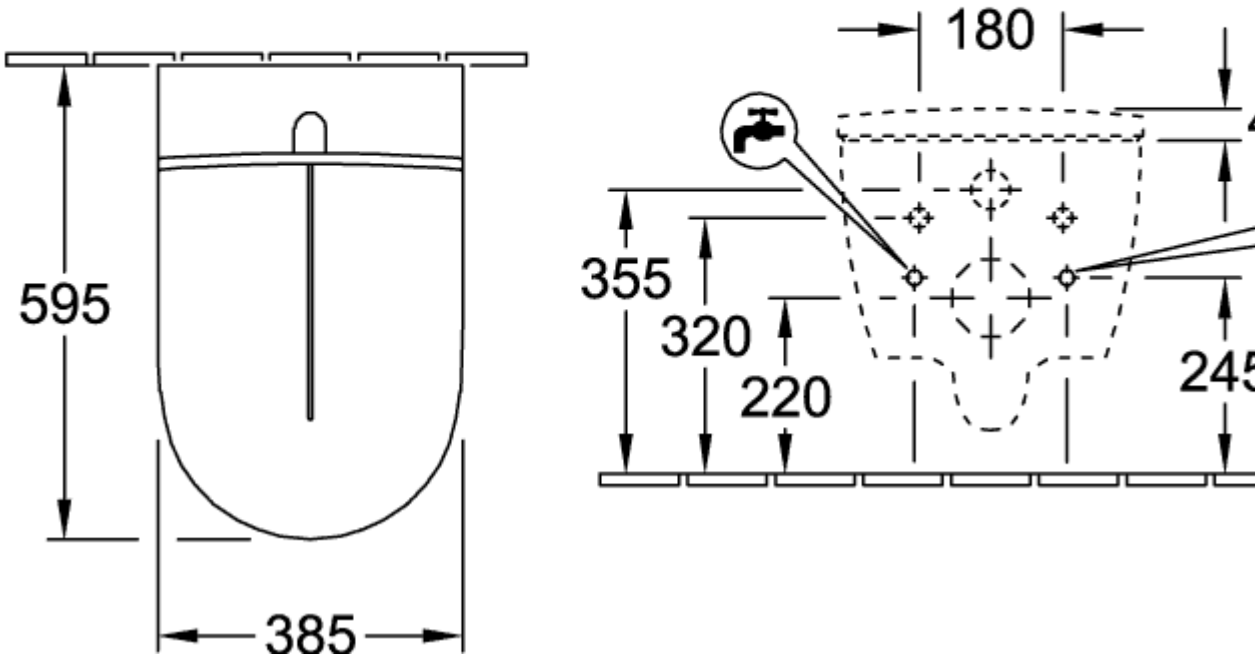
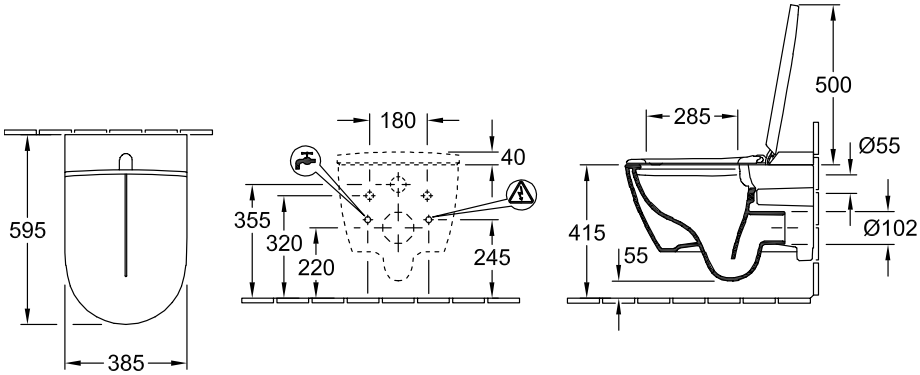
V0E100R1