# FUTURION FLAT RECEVEUR DE DOUCHE RECTANGULAIRE RECTANGLE

## INFORMATION SUR LE PRODUIT

| | |
|---|---|
| Titre de l'article | Villeroy & Boch Futurion Flat Receveur de douche rectangulaire, 1800 x 900 x 25 mm, Blanc |
| Code article | UDQ1890FFL2V-01 |
| Montage / Type de montage | à poser , montage en angle\| encastrement à fleur du sol\|pose sur un support |
| Contenu de la livraison | 1 receveur de douche rectangulaire |
| Longueur en mm | 1800 |
| Largeur en mm | 900 |
| Hauteur en mm | 25 |
| Profondeur interne | 25 |
| Collection | Futurion Flat |
| Matériel | Quaryl® |
| Désignation de la couleur | Blanc |
| Forme | Rectangle |
| Désignation de la couleur | Blanc |
| Surface antibactérienne (avec AntiBac) | Non |
| Nettoyage facile des surfaces (CeramicPlus) | Non |
| Avec résistance au glissement | Non |

## CROQUIS TECHNIQUES

**UDQ1890FFL2V-01**

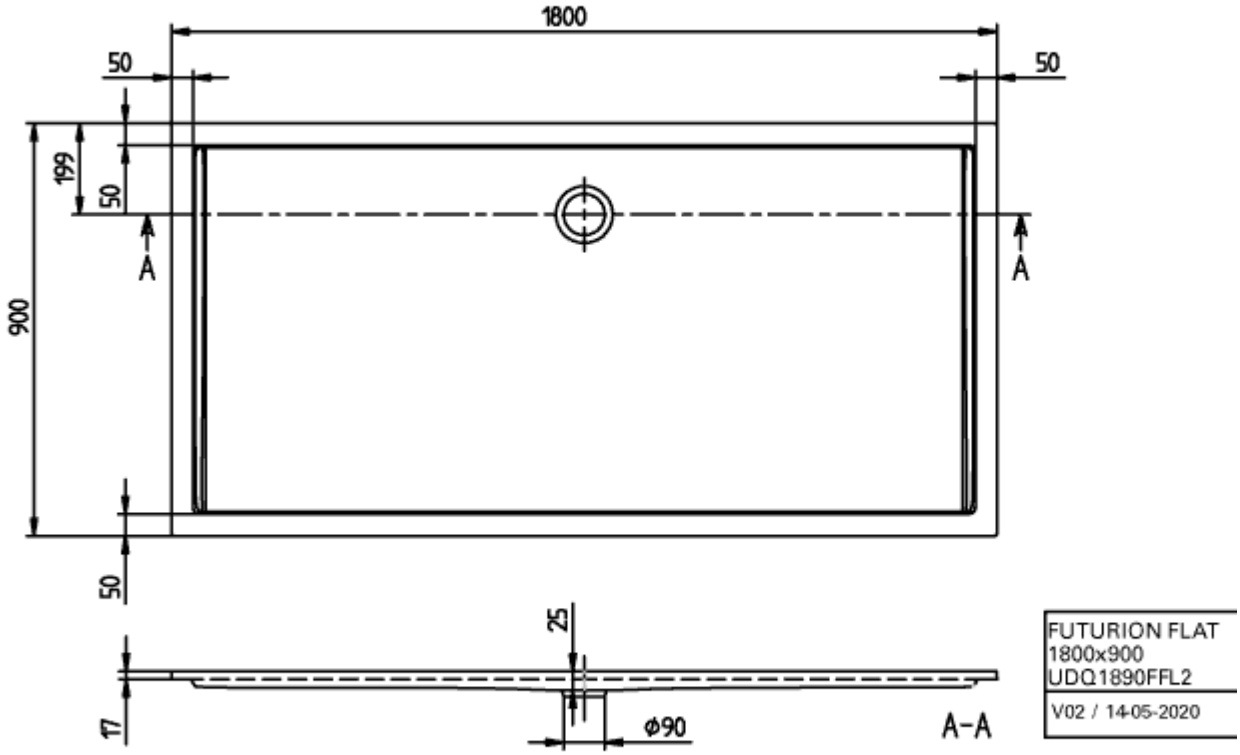
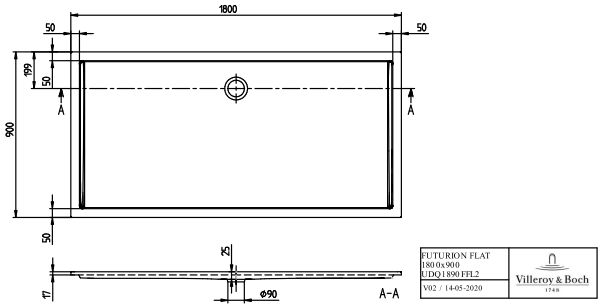
# UDQ1890FFL2V-01