# ARCHITECTURA RECEVEUR DE DOUCHE CARRÉ CARRÉ

## INFORMATION SUR LE PRODUIT

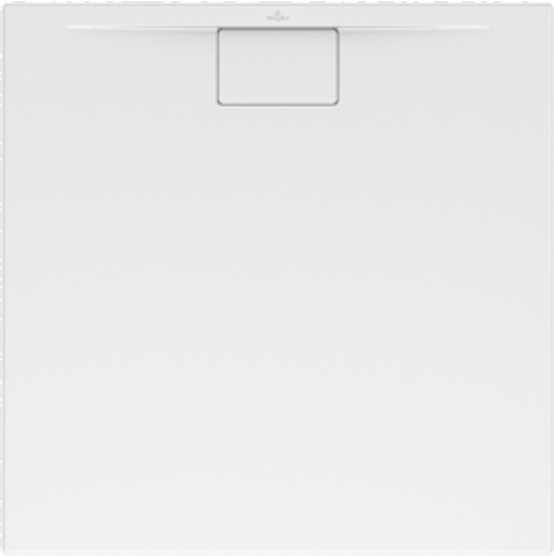

| | |
|---|---|
| Titre de l'article | Villeroy & Boch Architectura Receveur de douche carré, 800 x 800 x 48 mm, Blanc |
| Code article | UDA8080ARA148V-01 |
| Montage / Type de montage | à poser , montage en angle\| encastrement à fleur du sol\|pose sur un support |
| Instructions de montage | La hauteur d'installation peut être réduite de 30 mm en utilisant la bonde de vidage Viega code article 634 100. Attention : cette bonde de vidage n'est pas conforme à la norme EN 274. |
| Contenu de la livraison | 1 receveur de douche carré , 1 cache bonde d'écoulement en blanc (01). Des caches de couleurs mates assorties aux receveurs sont disponibles. |
| Longueur en mm | 800 |
| Largeur en mm | 800 |
| Hauteur en mm | 48 |
| Profondeur interne | 15 |
| Collection | Architectura |
| Matériel | Acrylique |
| Désignation de la couleur | Blanc |
| Autre matériau | Cache bonde: Acrylique |
| Autres finitions | Cache bonde: brillant |
| Forme | Carré |
| Désignation de la couleur | Blanc |
| Autres désignations des couleurs | Cache bonde: Blanc |
| Surface antibactérienne (avec AntiBac) | Non |
| Nettoyage facile des surfaces (CeramicPlus) | Non |
| Avec résistance au glissement | Non |

## CROQUIS TECHNIQUES

**UDA8080ARA148V-01**

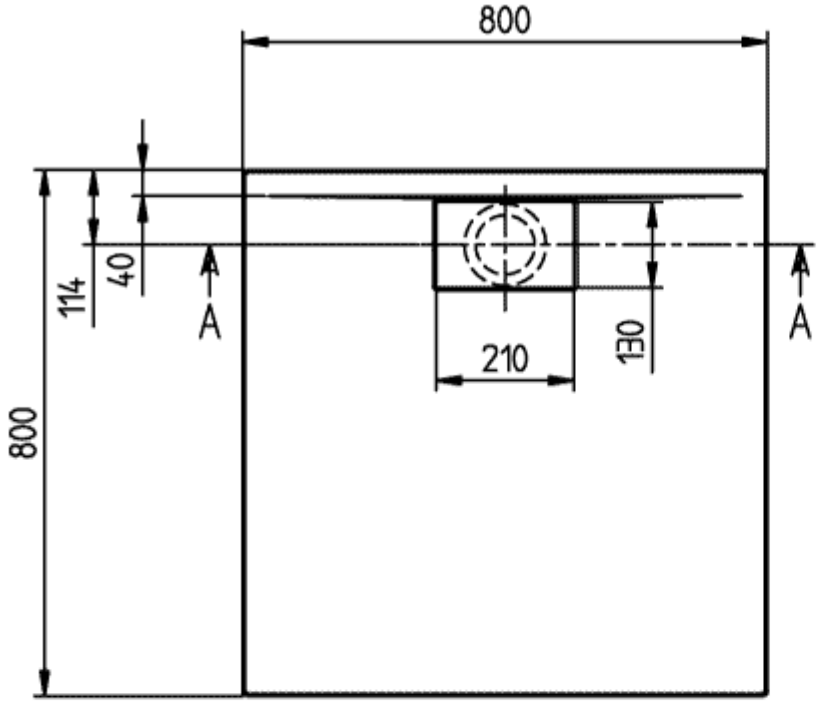


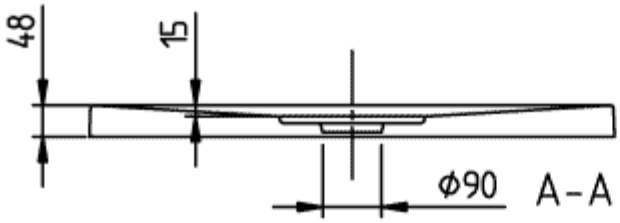


| | |
|---|---|
| ARCHITECTURA METAL<br>RIM 800x800<br>UDA8080ARA148 | Vil |
| V02 / 31-03-2021 | |

# UDA8080ARA148V-01

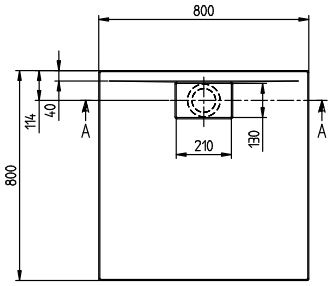


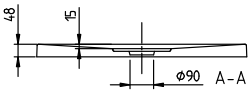


| | |
|---|---|
| ARCHITECTURA METAL<br>RIM 800x800<br>UDA8080ARA148 | Villeroy & Boch<br>1748 |
| V02 / 31-03-2021 | |