OBERON 2.0 BAIGNOIRE MURALE BAIGNOIRE MURALE

INFORMATION SUR LE PRODUIT

Titre de l'article	Villeroy & Boch Oberon 2.0 Baignoire murale, 1800 x 800 mm, Stone White
Code article	UBQ180OBR9CD00V-RW
Montage / Type de montage	montage mural
Contenu de la livraison	1 baignoire murale , 1 vidage et trop-plein rallongés (chromés et blancs)
Longueur en mm	1800
Largeur en mm	800
Hauteur en mm	620
Profondeur interne	460
Collection	Oberon 2.0
Matériel	Quaryl®
Désignation de la couleur	Stone White
Autre matériau	• Vidage avec trop-plein: Plastique • Plastique Cache bonde: Plastique • Plastique
Autres finitions	Vidage avec trop-plein: brillant, brillant, Cache bonde: brillant| brillant
Avec trop-plein	Oui
Nombre de personnes	2
Forme	Baignoire murale
Désignation de la couleur	Stone White
Autres désignations des couleurs	Vidage avec trop-plein: Chromé, Blanc, Cache bonde: Chromé|Blanc
Avec résistance au glissement	Non
Sortie / évacuation	écoulement central
Forme intérieure	ovale
SilentFlow	Non

CROQUIS TECHNIQUES

UBQ180OBR9CD00V-RW

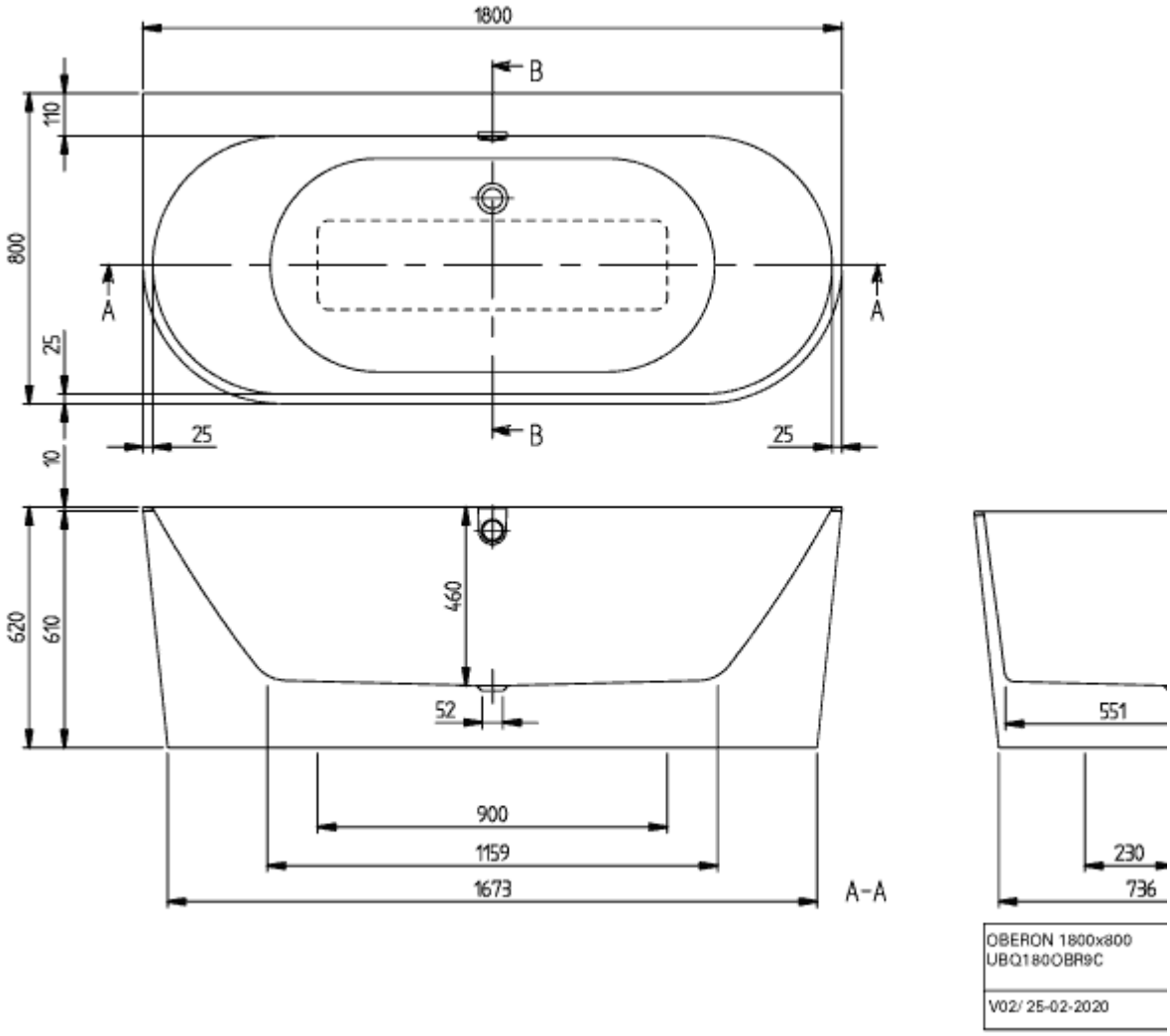
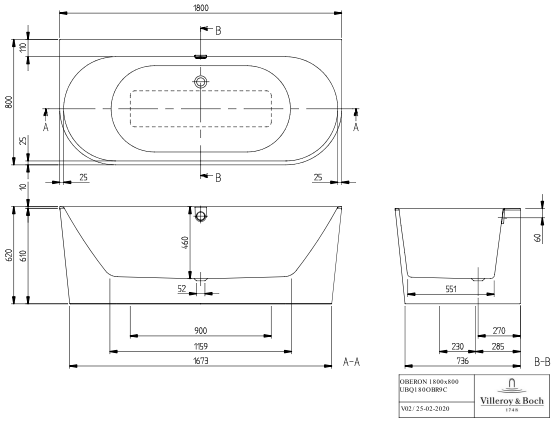
UBQ180OBR9CD00V-RW