LOOP & FRIENDS BAIGNOIRE EN ÎLOT EN ÎLOT

INFORMATION SUR LE PRODUIT

Titre de l'article	Villeroy & Boch Loop & Friends Baignoire en îlot OVALE, 1800 x 800 mm, Blanc
Code article	UBA180LFO7PDV-01
Montage / Type de montage	autoportant
Contenu de la livraison	1 baignoire en îlot , 1 vidage et trop-plein rallongés (chromés)
Longueur en mm	1800
Largeur en mm	800
Hauteur en mm	465
Profondeur interne	440
Collection	Loop & Friends
Matériel	Acrylique
Désignation de la couleur	Blanc
Autre matériau	Vidage avec trop-plein: Plastique Cache bonde: Plastique
Autres finitions	Vidage avec trop-plein: brillant, Cache bonde: brillant
Avec trop-plein	Oui
Nombre de personnes	2
Forme	En îlot
Désignation de la couleur	Blanc
Autres désignations des couleurs	Vidage avec trop-plein: Chromé, Cache bonde: Chromé
Avec résistance au glissement	Non
Sortie / évacuation	écoulement central
Forme intérieure	ovale
SilentFlow	Non

CROQUIS TECHNIQUES

UBA180LFO7PDV-01

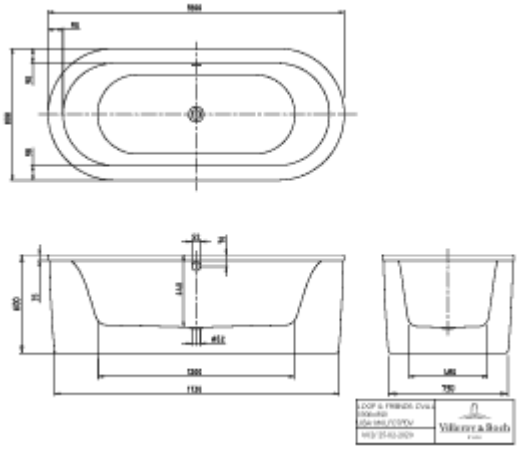
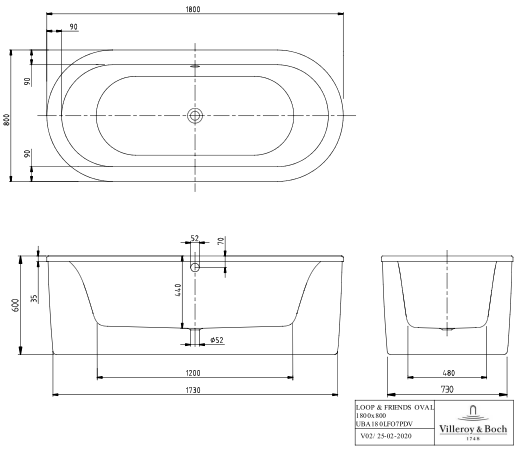
UBA180LFO7PDV-01