FINION MEUBLE SOUS PLAN RECTANGULAIRE

INFORMATION SUR LE PRODUIT

Titre de l'article	Villeroy & Boch Finion Meuble sous plan, avec éclairage, 2 tiroirs sur rails, 1000 x 603 x 501 mm, Glossy White Lacquer / Glossy White Lacquer / Glass White Matt
Code article	F241GFGF
Montage / Type de montage	montage mural
Type d'ouverture	2 tiroirs sur rails
Équipement	1 séparation haute en verre , 2 tiroirs sur rails avec tapis antidérapant 3 séparations basses en verre 1 boîte de rangement S 1 boîte de rangement M
Contenu de la livraison	1 meuble sous plan , 1 kit de fixation
Position de l'évier	lavabo au milieu
Meubles avec trou de robinetterie	avec trou de robinetterie
Position de l'étagère	à gauche
Profondeur en mm	501
Largeur en mm	1000
Hauteur en mm	603
Collection	Finion
Convient pour	sélection de vasques à poser
Fonction	• avec fermeture amortie SoftClosing • avec éclairage • avec fonction clic-clac
Matériau de la façade	MDF
Finition de la façade	laque
Matériau du corps	MDF
Finition du corps	laque
Matériau des étagères	MDF
Finition de l'étagère	laque
Matériau de la plaque de recouvrement	MDF
Forme	Rectangulaire
Désignation de la couleur	Glossy White Lacquer
Désignation de la couleur de l'étagère	Glossy White Lacquer
Désignation de la couleur de la plaque de recouvrement	Glass White Matt
Avec éclairage	Oui
Compatible domotique	Non

CROQUIS TECHNIQUES

F241GFGF

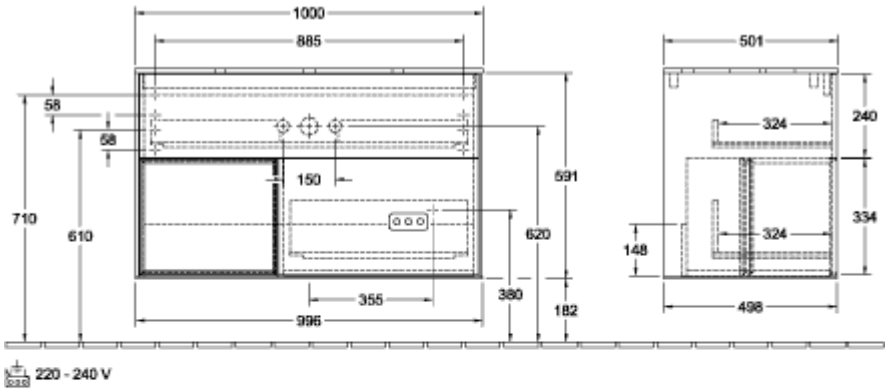

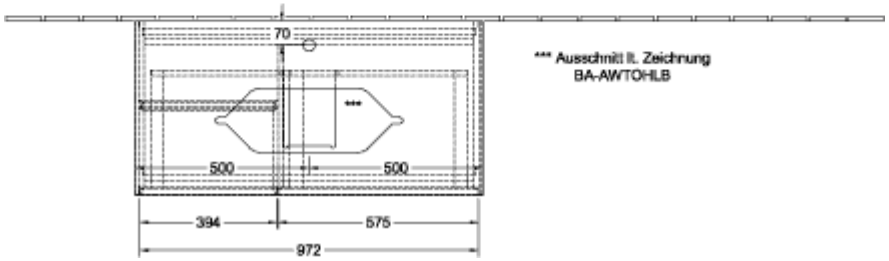
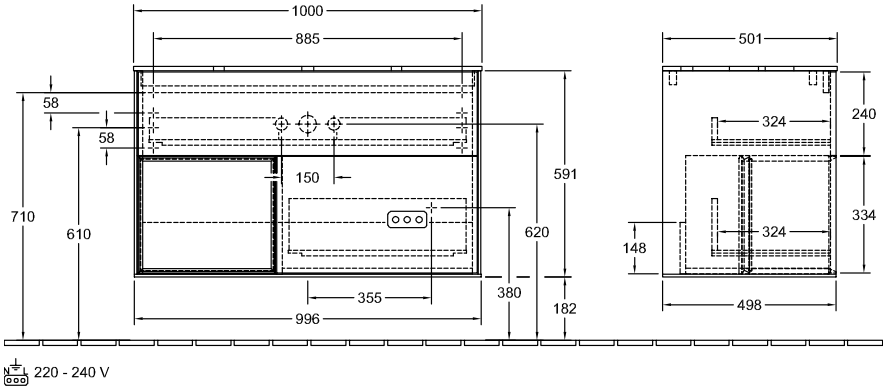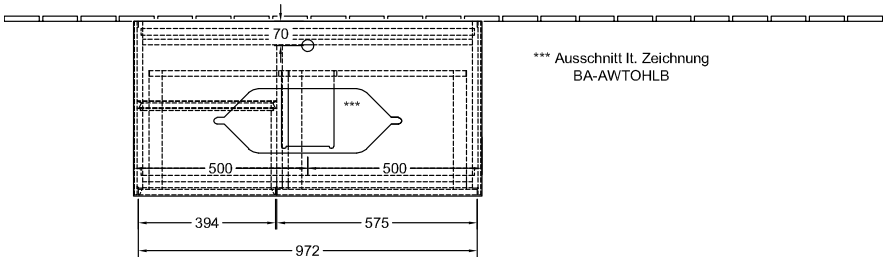
F241GFGF