COLLARO MEUBLE SOUS PLAN RECTANGULAIRE

INFORMATION SUR LE PRODUIT

Titre de l'article	Villeroy & Boch Collaro Meuble sous plan, 4 tiroirs sur rails, 1600 x 548 x 500 mm, Oak Kansas
Code article	C02400RH
Montage / Type de montage	montage mural
Type d'ouverture	4 tiroirs sur rails
Équipement	2 séparations hautes en verre , 4 séparations basses en verre 2 boîte de rangement L 4 tiroirs sur rails avec tapis antidérapant
Contenu de la livraison	1 meuble sous plan , 1 kit de fixation
Position de l'évier	pour 2 lavabos
Profondeur en mm	500
Largeur en mm	1600
Hauteur en mm	548
Collection	Collaro
Convient pour	sélection de lavabos
Fonction	avec fermeture amortie SoftClosing
Matériau de la façade	Panneau de particules
Finition de la façade	mélaminé
Matériau du corps	Panneau de particules
Finition du corps	mélaminé
Autre matériau	Poignée: Aluminium
Autres finitions	Poignée: laque, mat
Forme	Rectangulaire
Désignation de la couleur	Oak Kansas
Autres désignations des couleurs	Poignée: Anthracite mat
Avec éclairage	Non
Compatible domotique	Non

CROQUIS TECHNIQUES

C02400RH

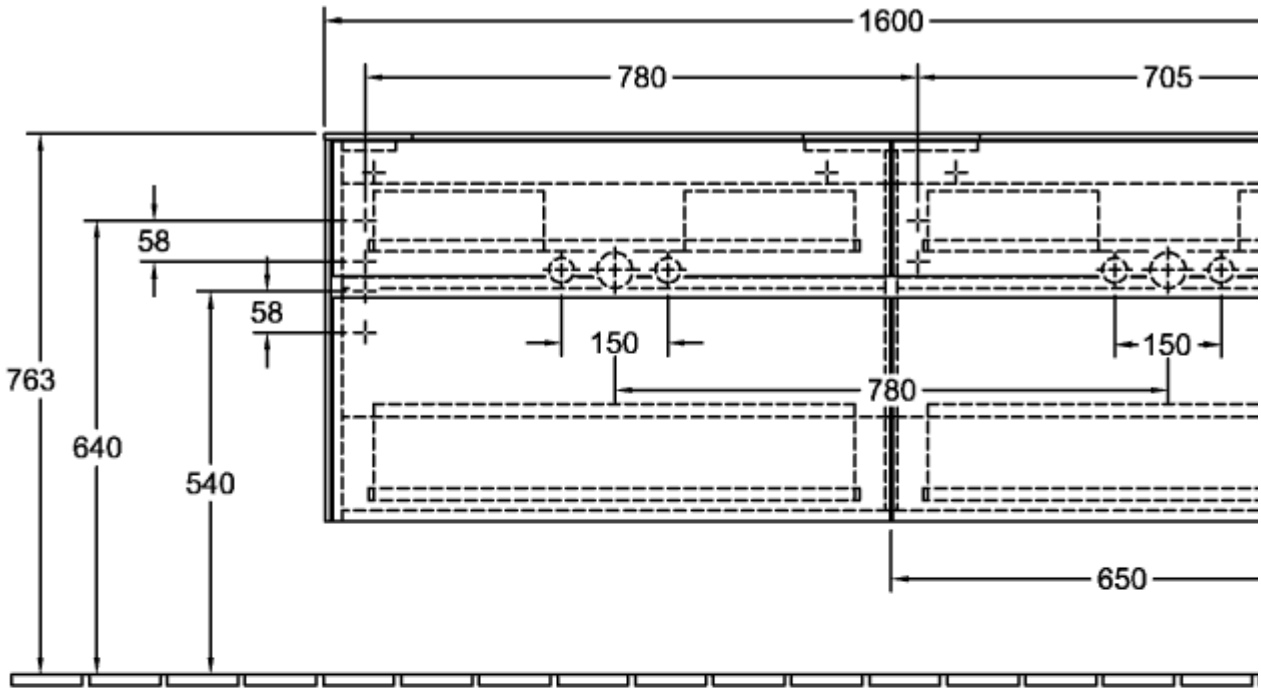

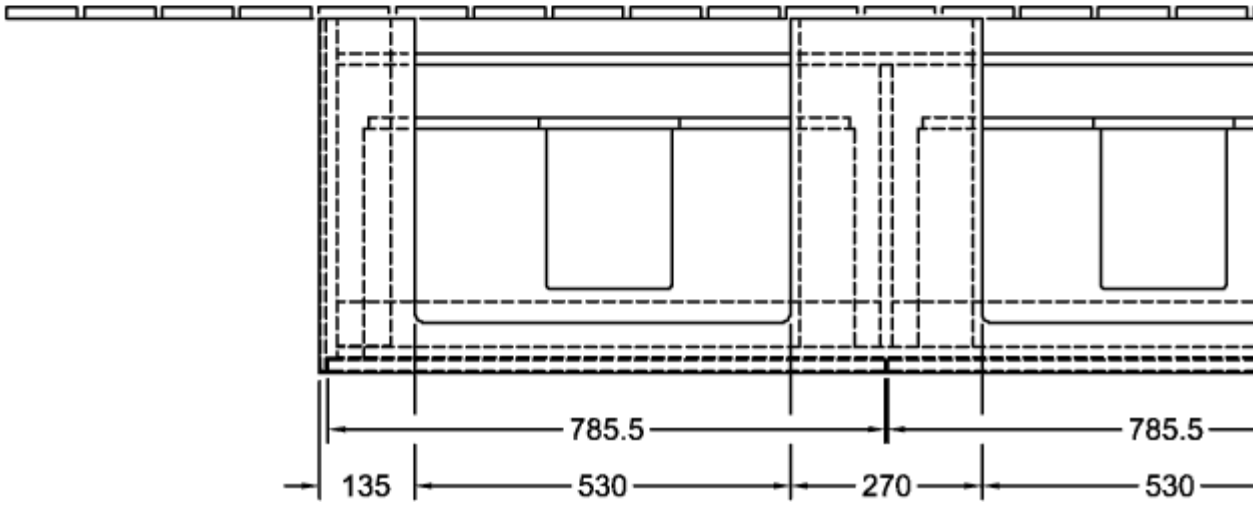

C02400RH

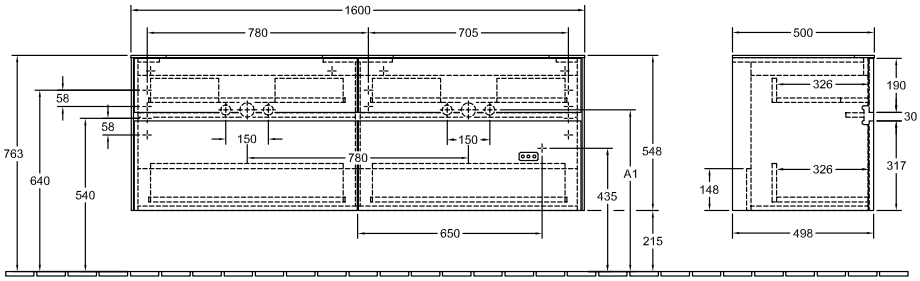

N⏚L 220 - 240V

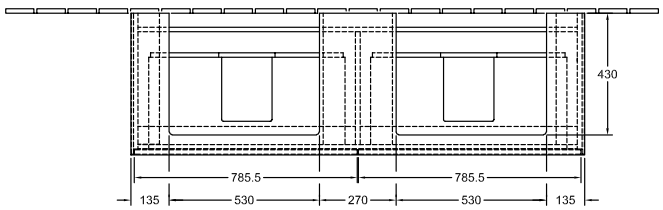

	2	A1
4A334 6G	X	570
4168 6C/6L	X	600