VENTICELLO MEUBLE SOUS PLAN RECTANGULAIRE

INFORMATION SUR LE PRODUIT

Titre de l'article	Villeroy & Boch Venticello Meuble sous plan, 1 tiroir sur rails, 757 x 436 x 502 mm, Oak Kansas / Oak Kansas
Code article	A94505RH
Montage / Type de montage	montage mural
Type d'ouverture	1 tiroir sur rails
Équipement	1 séparation haute en verre , 2 séparations basses en verre 1 boîte de rangement L 1 tiroir sur rails
Contenu de la livraison	1 meuble sous plan , 1 kit de fixation
Position de l'évier	lavabo au milieu
Meubles avec trou de robinetterie	Trou de robinetterie pré percé en usine
Profondeur en mm	502
Largeur en mm	757
Hauteur en mm	436
Profondeur avec poignée en mm	502
Profondeur sans poignée en mm	477
Collection	Venticello
Convient pour	sélection de vasques à poser
Fonction	avec fermeture amortie SoftClosing
Matériau de la façade	Panneau de particules
Finition de la façade	mélaminé
Matériau du corps	Panneau de particules
Finition du corps	mélaminé
Matériau de la plaque de recouvrement	Panneau de particules
Autre matériau	Poignée: Aluminium
Autres finitions	Poignée: cuivre, brillant
Forme	Rectangulaire
Désignation de la couleur	Oak Kansas
Désignation de la couleur de la plaque de recouvrement	Oak Kansas
Autres désignations des couleurs	Poignée: Copper
Avec éclairage	Non
Compatible domotique	Non

CROQUIS TECHNIQUES

A94505RH

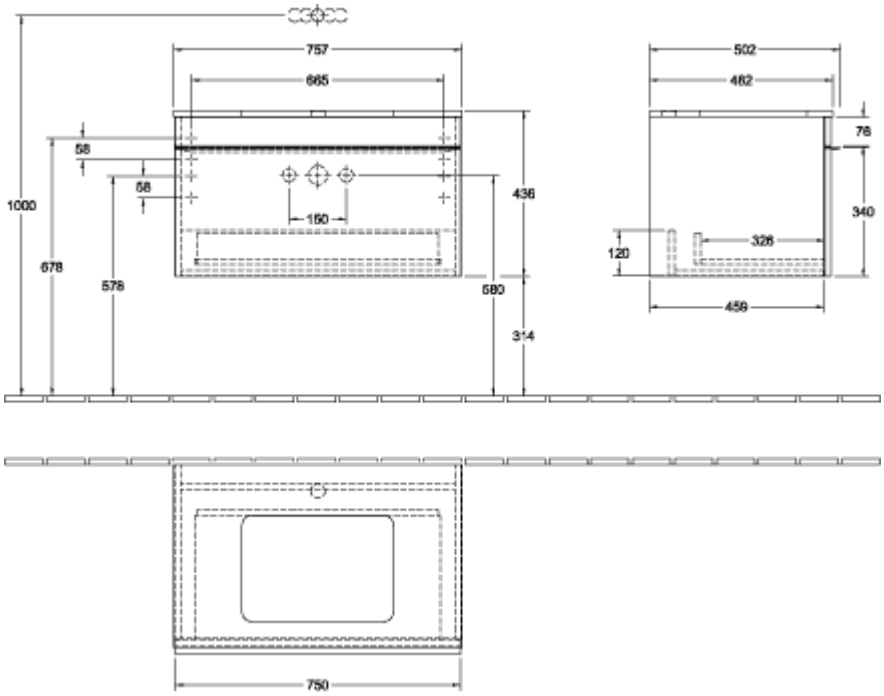
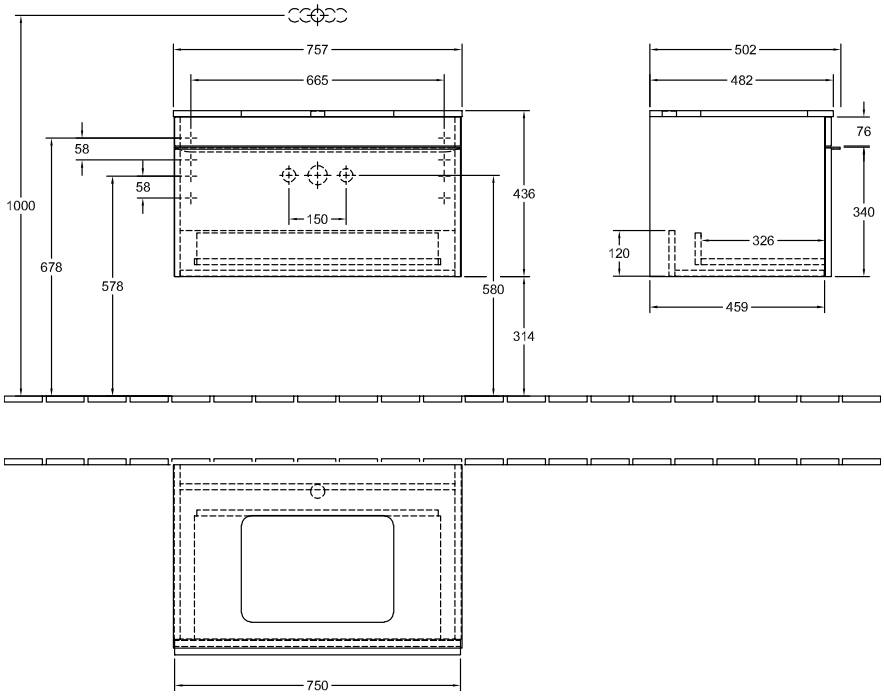
A94505RH