SUBWAY 2.0 MEUBLE SOUS PLAN RECTANGULAIRE

INFORMATION SUR LE PRODUIT

Titre de l'article	Villeroy & Boch Subway 2.0 Meuble sous plan, 2 tiroirs sur rails, 787 x 520 x 449 mm, Black Matt Lacquer
Code article	A69600PD
Montage / Type de montage	montage mural
Type d'ouverture	2 tiroirs sur rails
Équipement	6 séparations basses en verre , 1 boîte de rangement S 1 boîte de rangement M 1 boîte de rangement L 2 tiroirs sur rails
Contenu de la livraison	1 meuble sous plan , 1 kit de fixation
Position de l'évier	lavabo au milieu
Profondeur en mm	449
Largeur en mm	787
Hauteur en mm	520
Collection	Subway 2.0
Convient pour	sélection de plans de toilette
Fonction	avec fermeture amortie SoftClosing
Matériau de la façade	MDF
Finition de la façade	laque
Matériau du corps	MDF
Finition du corps	laque
Autre matériau	Poignée: Plastique
Autres finitions	Poignée: laque, mat
Forme	Rectangulaire
Désignation de la couleur	Black Matt Lacquer
Autres désignations des couleurs	Poignée: argentée mate
Avec éclairage	Non
Compatible domotique	Non

CROQUIS TECHNIQUES

A69600PD

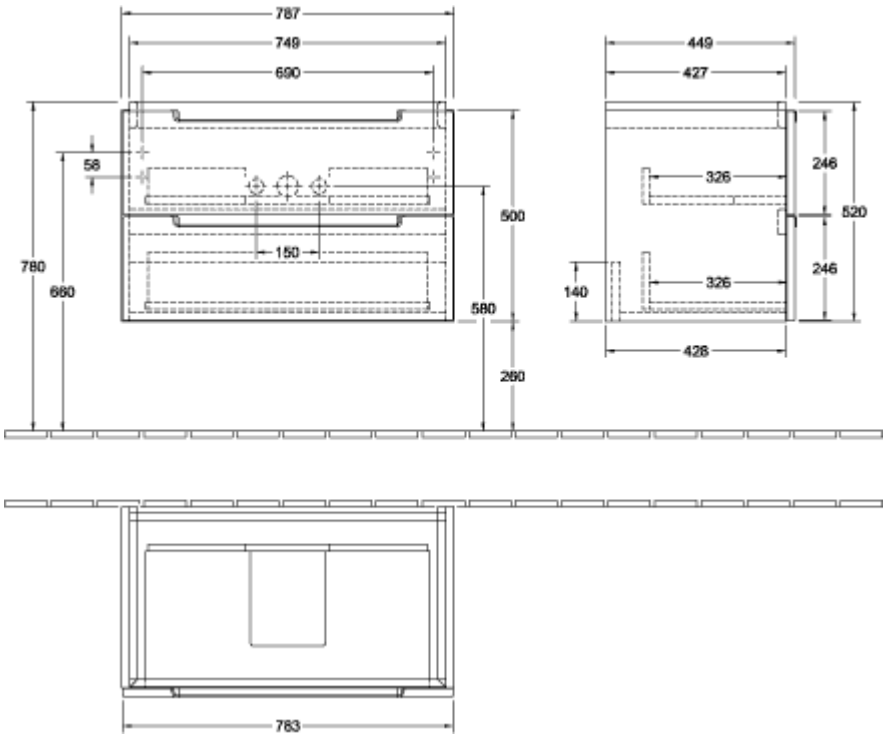
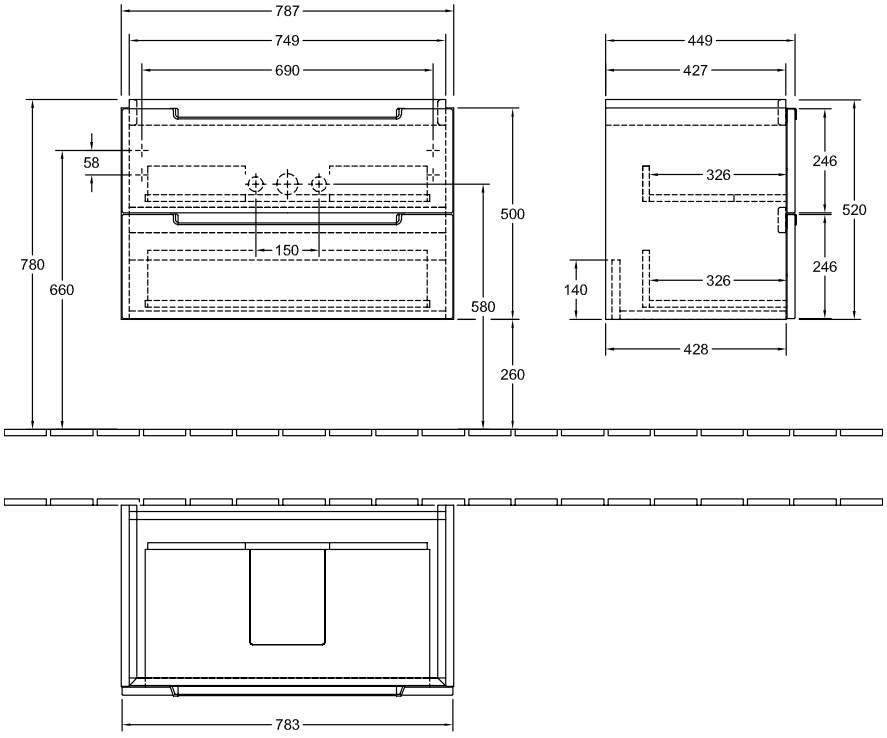
A69600PD