O.NOVO LAVE-MAINS D'ANGLE COMPACT QUART DE CERCLE

INFORMATION SUR LE PRODUIT

Titre de l'article	Villeroy & Boch O.novo Lave-mains d'angle Compact, 415 x 415 x 195 mm, Blanc, avec trop-plein, non meulé
Code article	73274001
Montage / Type de montage	montage en angle
Contenu de la livraison	1 lave-mains d’angle
Profondeur en mm	415
Largeur en mm	415
Hauteur en mm	195
Profondeur interne	145
Collection	O.novo
Convient pour	Robinetterie 1 trou
Matériel	Céramique sanitaire
Surface	brillant
Désignation de la couleur	Blanc
Avec trop-plein	Oui
Forme	Quart de cercle
Désignation de la couleur	Blanc
Surface antibactérienne (avec AntiBac)	Non
Nettoyage facile des surfaces (CeramicPlus)	Non
Nombre de trous de robinetterie percés	1
Dessous du lavabo	non meulé
Nombre de pools cuves	1

CROQUIS TECHNIQUES

73274001

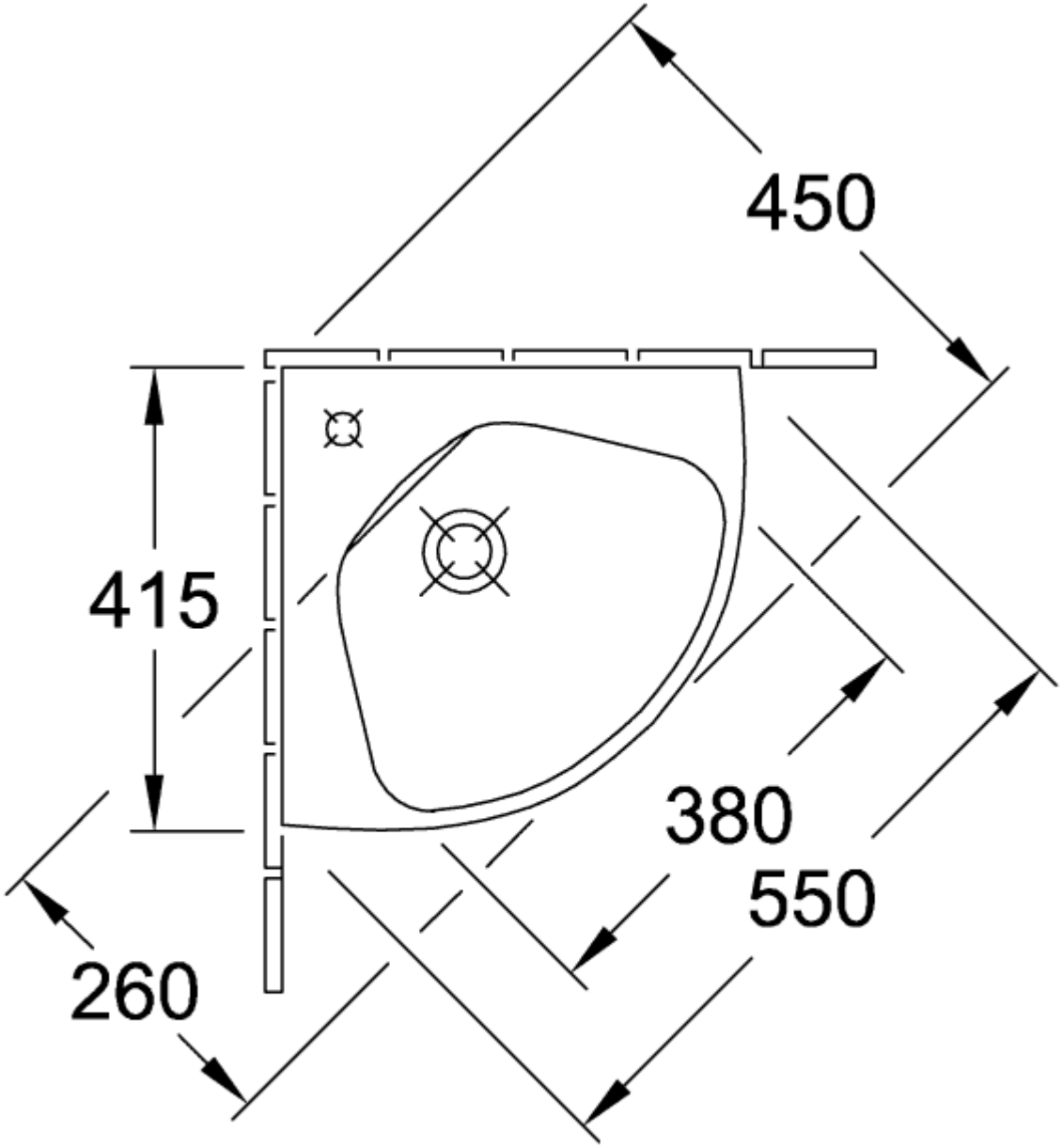
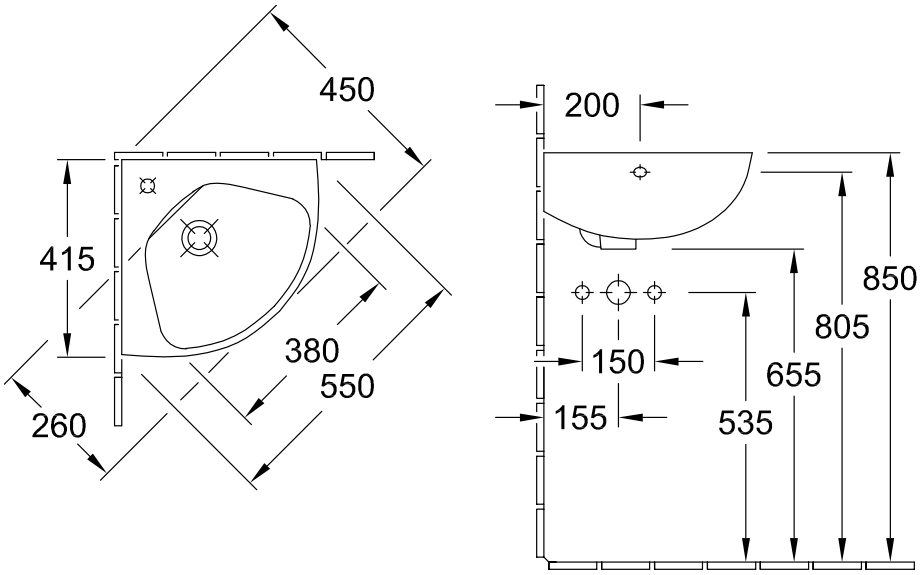
73274001