VICARE LAVABO VICARE RECTANGLE

INFORMATION SUR LE PRODUIT

Titre de l'article	Villeroy & Boch ViCare Lavabo ViCare, 600 x 490 x 180 mm, Blanc, avec trop-plein
Code article	71196301
Montage / Type de montage	montage mural
Contenu de la livraison	1 lavabo , 1 garniture de trop-plein
Profondeur en mm	490
Largeur en mm	600
Hauteur en mm	180
Profondeur interne	140
Collection	ViCare
Convient pour	Robinetterie 3 trous, application accessible
Matériel	Céramique sanitaire
Surface	brillant
Désignation de la couleur	Blanc
Avec trop-plein	Oui
Forme	Rectangle
Désignation de la couleur	Blanc
Surface antibactérienne (avec AntiBac)	Non
Nettoyage facile des surfaces (CeramicPlus)	Non
Nombre de trous de robinetterie percés	1
Nombre de trous de robinetterie pré-percés	2
Nombre de pools cuves	1

CROQUIS TECHNIQUES

71196301

DE

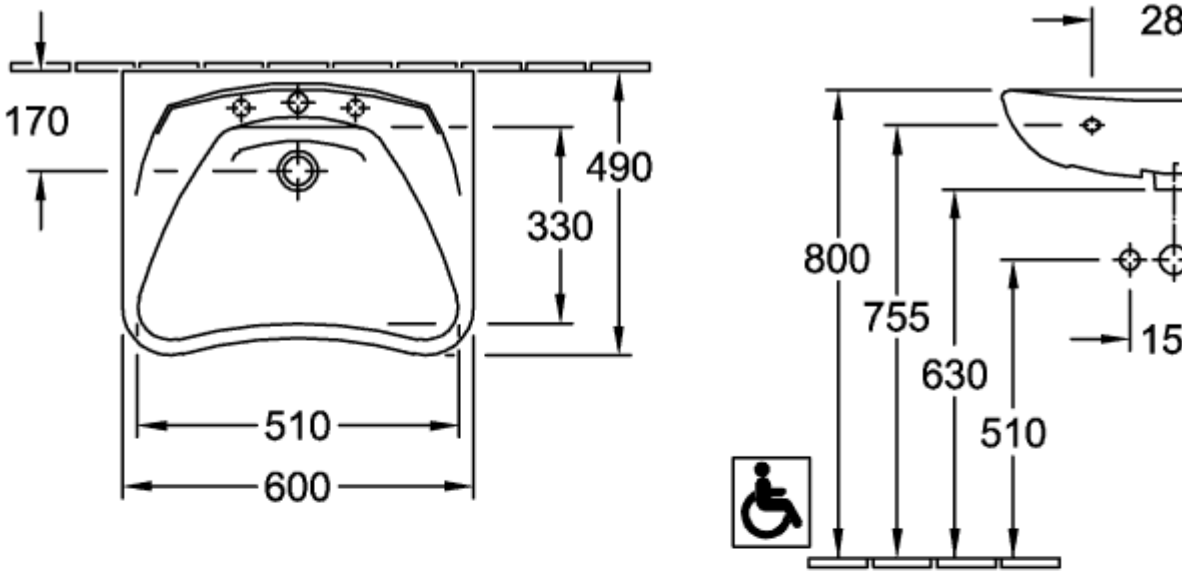

FR+

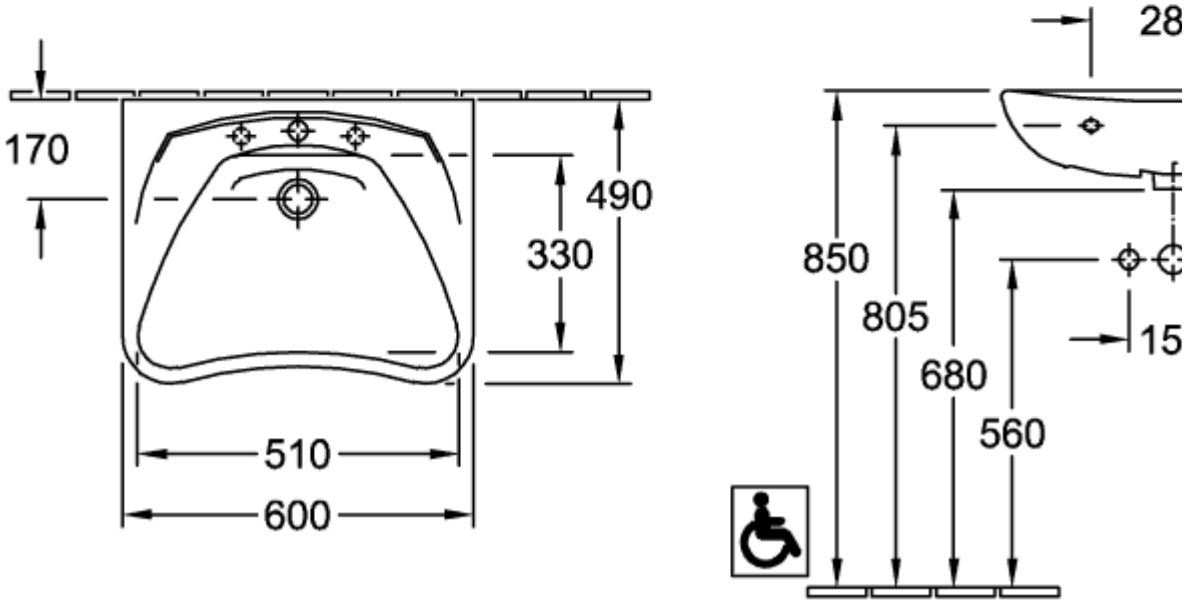

71196301

DE

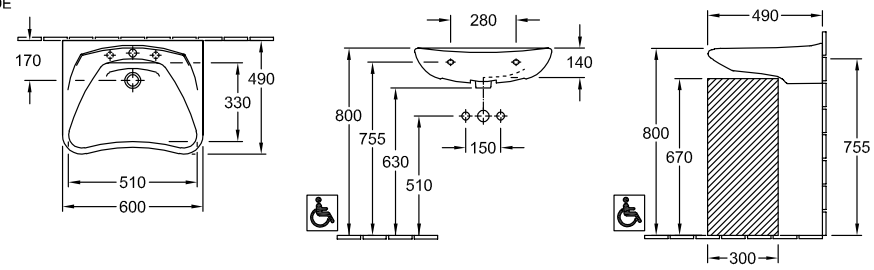
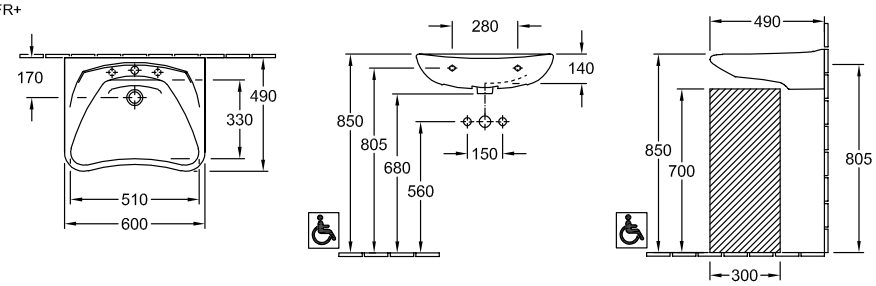
FR+