HOMMAGE VASQUE À ENCASTRER RECTANGLE

INFORMATION SUR LE PRODUIT

Titre de l'article	Villeroy & Boch Hommage Vasque à encastrer, 630 x 525 x 203 mm, Blanc CeramicPlus, avec trop-plein, non meulé
Code article	710263R1
Montage / Type de montage	Montage
Contenu de la livraison	1 vasque à encastrer , 1 gabarit de découpe
Profondeur en mm	525
Largeur en mm	630
Hauteur en mm	203
Profondeur interne	150
Collection	Hommage
Convient pour	Robinetterie 1 trou, meuble Villeroy & Boch assorti
Matériel	Céramique sanitaire
Surface	brillant
Désignation de la couleur	Blanc CeramicPlus
Avec trop-plein	Oui
Forme	Rectangle
Désignation de la couleur	Blanc
Surface antibactérienne (avec AntiBac)	Non
Nettoyage facile des surfaces (CeramicPlus)	Oui
Nombre de trous de robinetterie percés	1
Dessous du lavabo	non meulé
Nombre de pools cuves	1

CROQUIS TECHNIQUES

710263R1

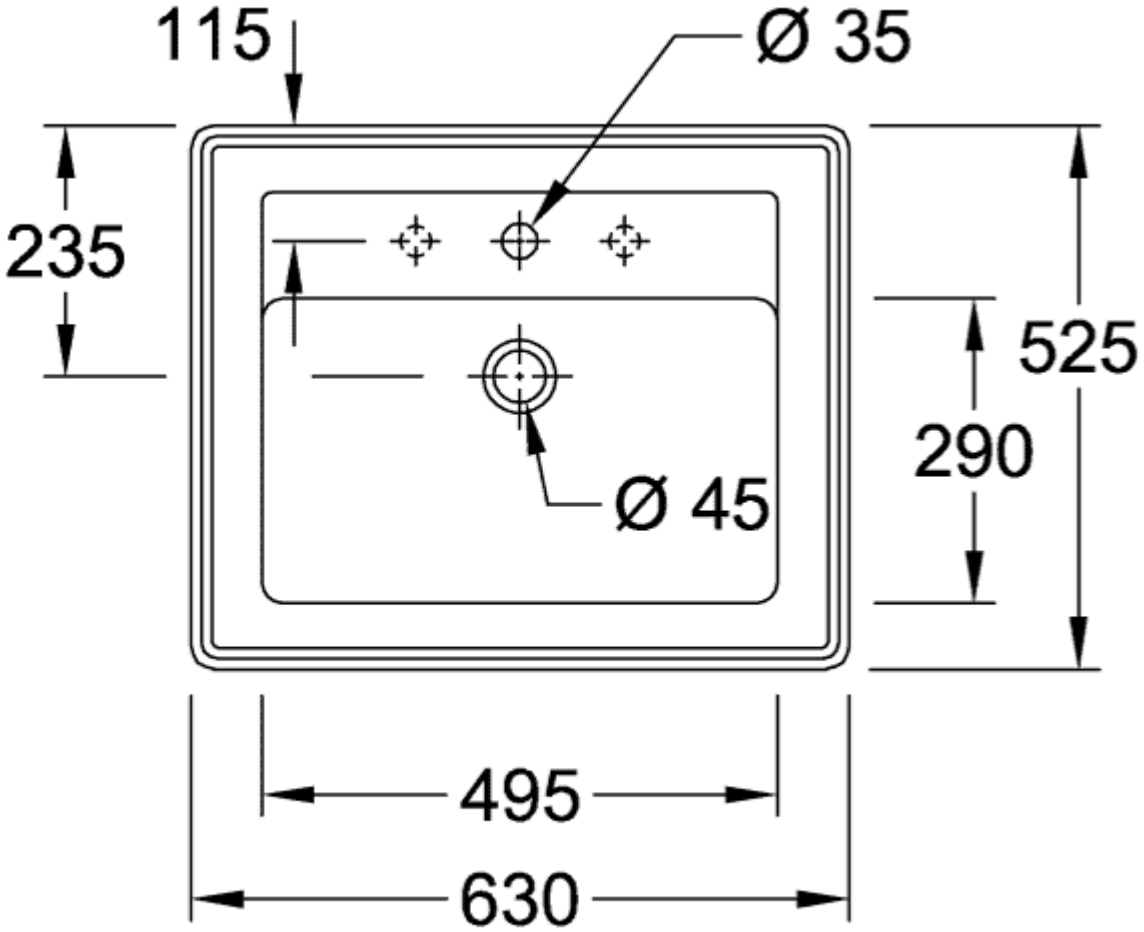
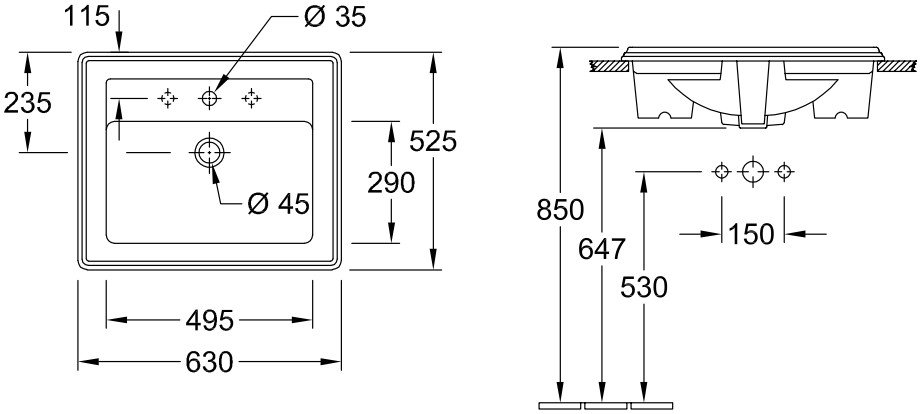
710263R1