SUBWAY INFINITY RECEVEUR DE DOUCHE CARRÉ CARRÉ

INFORMATION SUR LE PRODUIT

Titre de l'article	Villeroy & Boch Subway Infinity Receveur de douche carré, 1000 x 1000 x 40 mm, Blanc
Code article	6228J501
Montage / Type de montage	encastrement à fleur du sol, pose sur le carrelage|pose sur un support
Instructions de montage	La hauteur d'installation du receveur de douche peut être réduite de 30 mm en utilisant le vidage 9226 00 XX. Attention : cette bonde n'est pas conforme à la norme EN 274., Ces receveurs de douche ne sont pas découpés et peuvent être utilisés pour toutes les types d'installation (nous recommandons le cadre de montage ViFrame)
Contenu de la livraison	1 receveur de douche carré
Longueur en mm	1000
Largeur en mm	1000
Hauteur en mm	40
Profondeur interne	12
Collection	Subway Infinity
Matériel	Céramique sanitaire
Surface	mat
Désignation de la couleur	Blanc
Forme	Carré
Désignation de la couleur	Blanc
Surface antibactérienne (avec AntiBac)	Non
Nettoyage facile des surfaces (CeramicPlus)	Non
Avec résistance au glissement	Oui

CROQUIS TECHNIQUES

6228J501

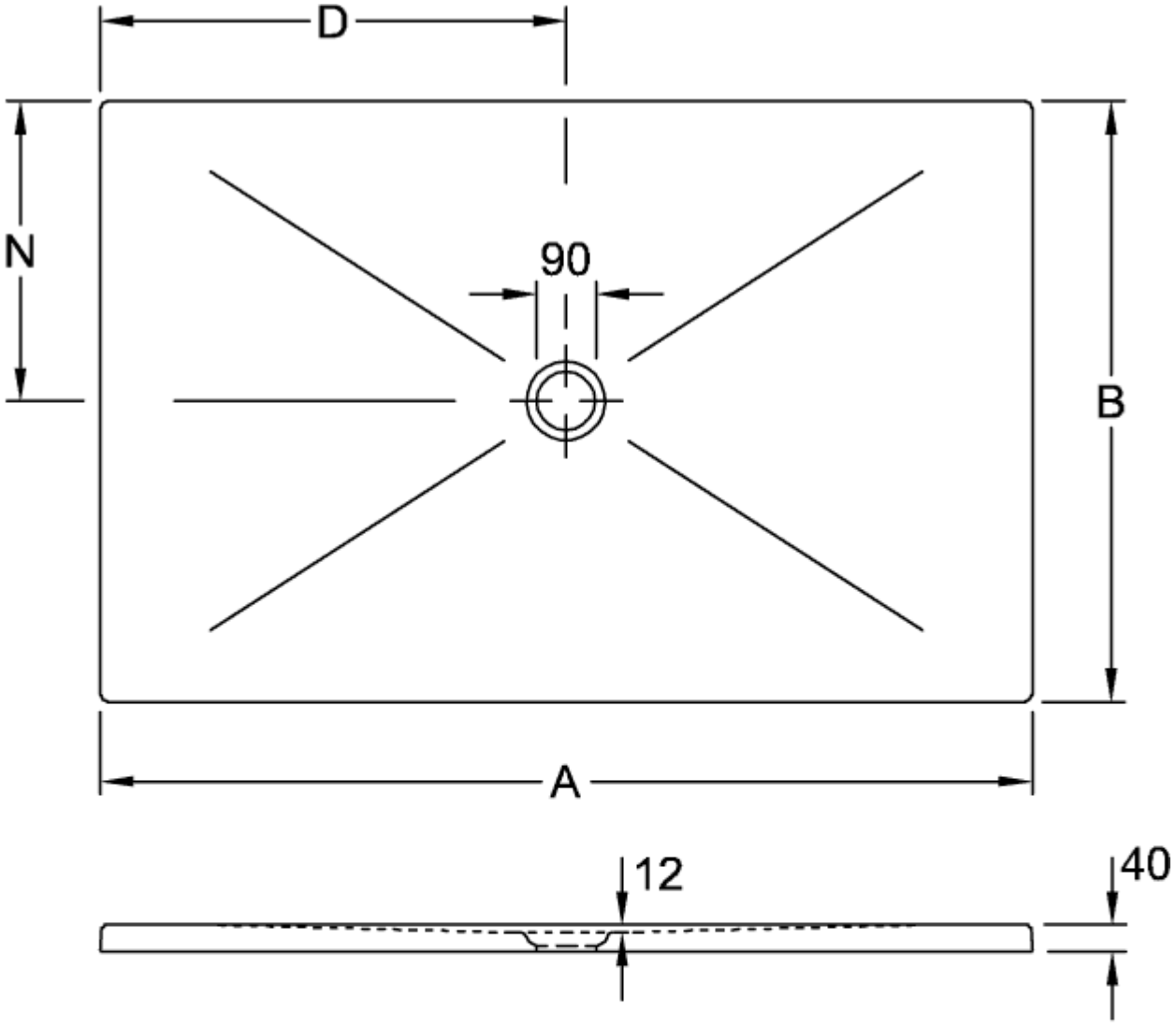

	A	B	D	N
6232 45	1600	1000	800	500
6231 S4	1400	900	700	450
6230 N4	1200	900	600	450
6229 J3	1000	800	500	400
6228 J5	1000	1000	500	500

6228J501

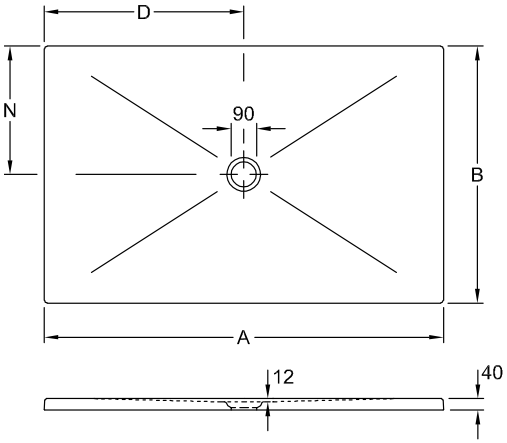

	A	B	D	N
6232 45	1600	1000	800	500
6231 S4	1400	900	700	450
6230 N4	1200	900	600	450
6229 J3	1000	800	500	400
6228 J5	1000	1000	500	500