EVANA VASQUE À ENCASTRER PAR-DESSOUS OVALE

INFORMATION SUR LE PRODUIT

Titre de l'article	Villeroy & Boch Evana Vasque à encastrer par-dessous, 615 x 415 x 200 mm, Blanc, avec trop-plein
Code article	61440001
Montage / Type de montage	à encastrer par le dessous
Instructions de montage	la découpe du plan de toilette doit être effectuée en fonction du lavabo original
Contenu de la livraison	1 vasque à encastrer par-dessous , 1 kit de fixation
Profondeur en mm	415
Largeur en mm	615
Hauteur en mm	200
Profondeur interne	175
Collection	Evana
Matériel	Céramique sanitaire
Surface	brillant
Désignation de la couleur	Blanc
Avec trop-plein	Oui
Forme	Ovale
Désignation de la couleur	Blanc
Surface antibactérienne (avec AntiBac)	Non
Nettoyage facile des surfaces (CeramicPlus)	Non
Nombre de pools cuves	1

CROQUIS TECHNIQUES

61440001

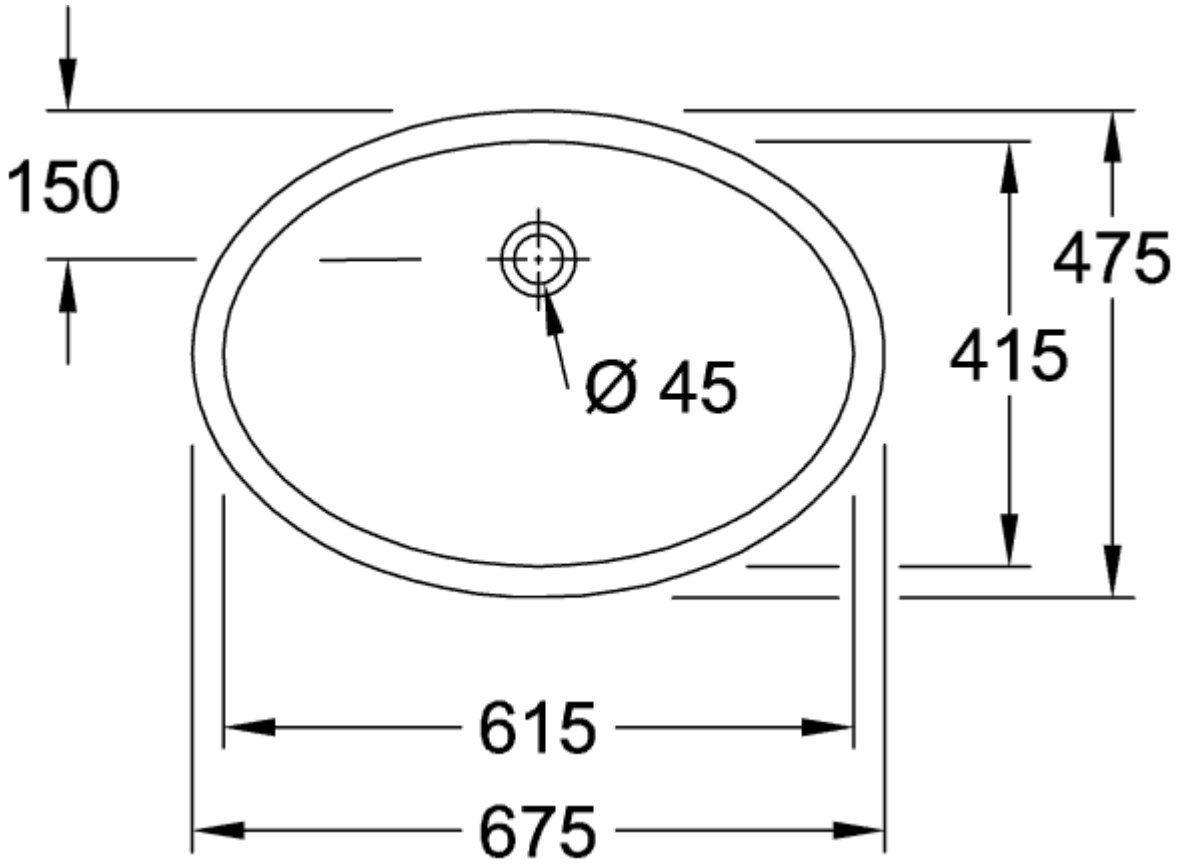

61440001

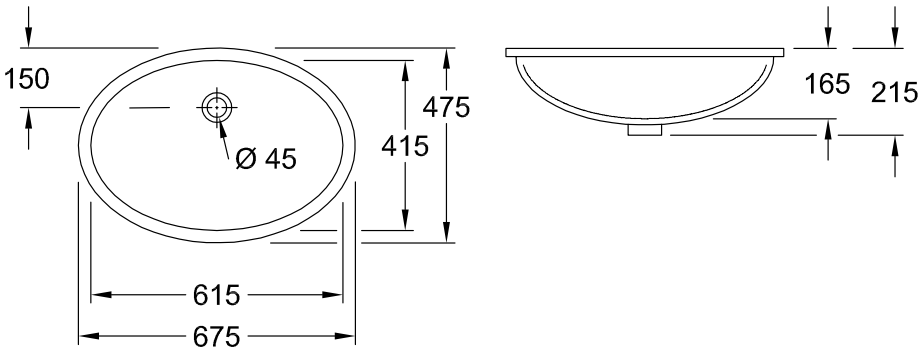

61440001

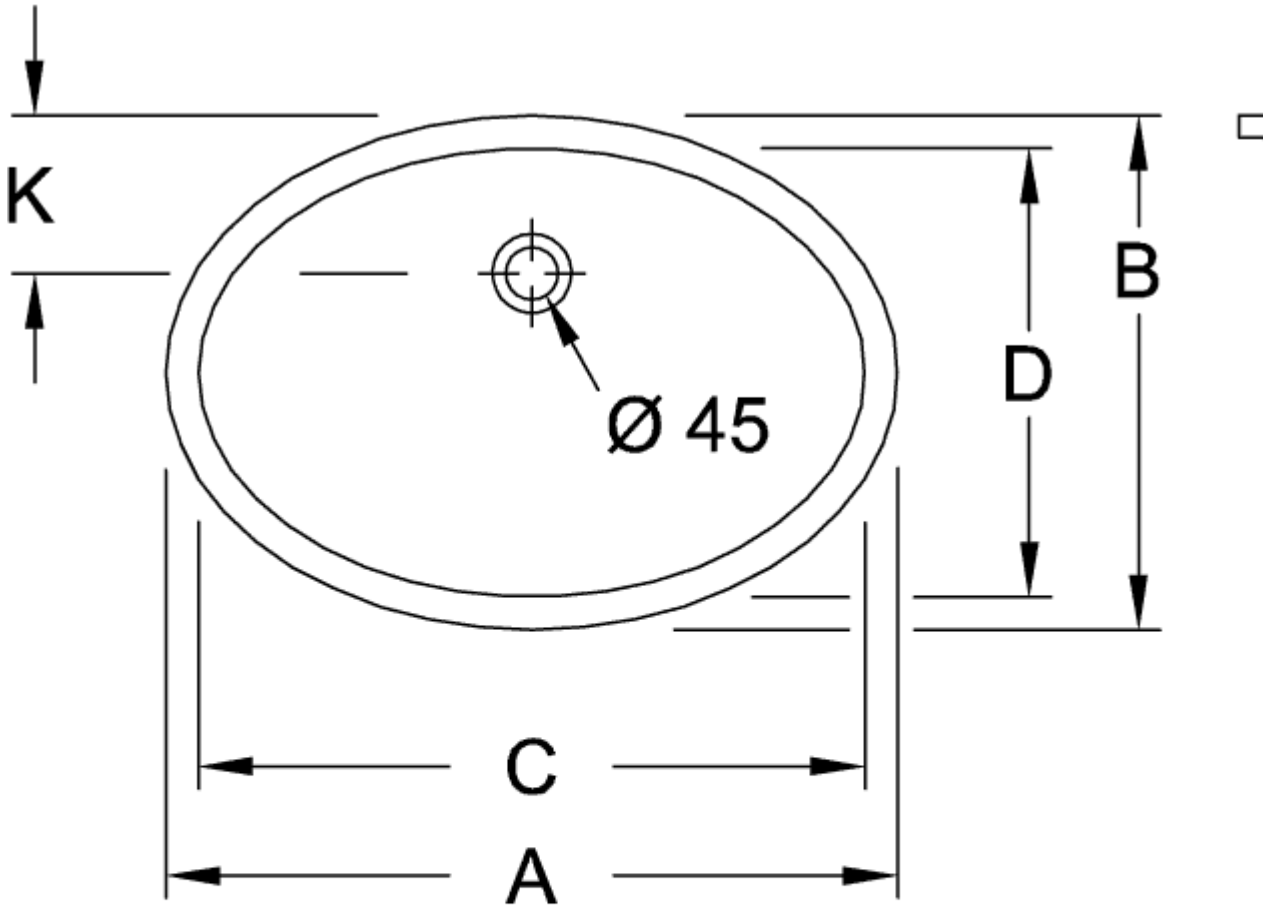

	A	B	C	D	G	K
6144 00	675	475	615	415	215	15
6147 00	570	410	500	350	215	14
6147 46	520	365	455	305	195	12

61440001

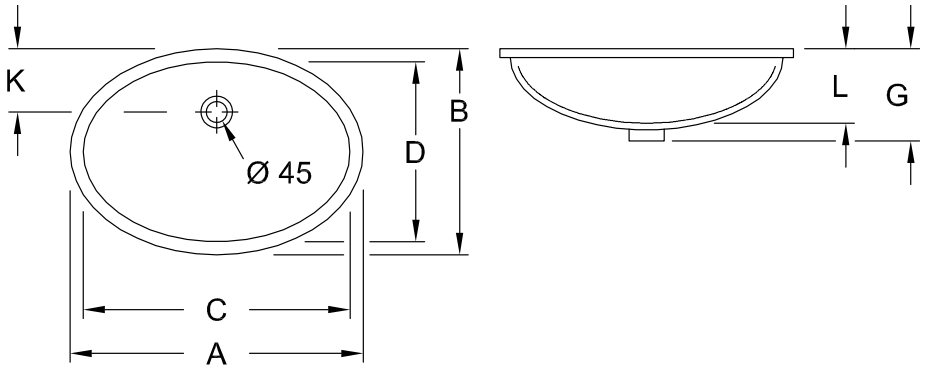

	A	B	C	D	G	K	L
6144 00	675	475	615	415	215	150	165
6147 00	570	410	500	350	215	140	170
6147 46	520	365	455	305	195	125	150