# O.NOVO CUVETTE POUR ENSEMBLE WC SANS BRIDE COMPACT OVALE

## INFORMATION SUR LE PRODUIT

| | |
|---|---|
| Titre de l'article | Villeroy & Boch O.novo Cuvette pour ensemble WC sans bride compact, modèle sur pied, Blanc |
| Code article | 5689R001 |
| Montage / Type de montage | modèle sur pied |
| Contenu de la livraison | 1 cuvette WC sans bride à fond creux , 1 kit de fixation |
| Profondeur en mm | 605 |
| Largeur en mm | 360 |
| Hauteur en mm | 400 |
| Collection | O.novo |
| Convient pour | Réservoir de chasse à poser |
| Technique de rinçage innovante (avec TwistFlush) | Non |
| Volume de la chasse d'eau l | 3 / 6 l |
| Suspendu - sur pied | modèle sur pied |
| Matériel | Céramique sanitaire |
| Surface | brillant |
| Désignation de la couleur | Blanc |
| Forme | Ovale |
| Désignation de la couleur | Blanc |
| Surface antibactérienne (avec AntiBac) | Non |
| Nettoyage facile des surfaces (CeramicPlus) | Non |
| Sans bride (DirectFlush) | Oui |
| Type de chasse d'eau | Cuvette à fond creux |
| Solution fraîche intégrée (avec ViFresh) | Non |
| Sortie / évacuation | sortie horizontale |

# CROQUIS TECHNIQUES

**5689R001**

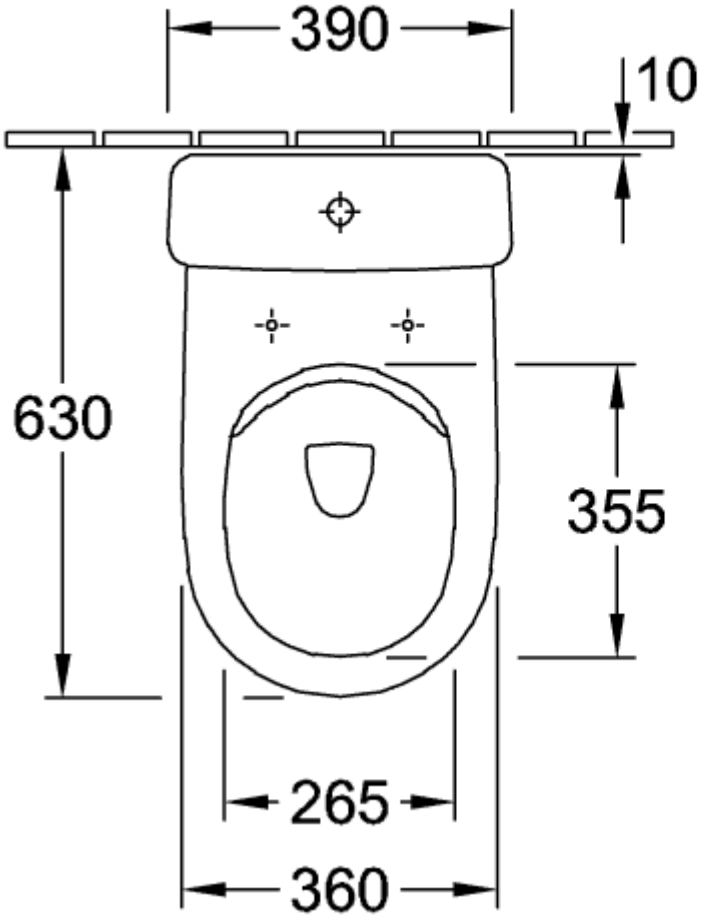


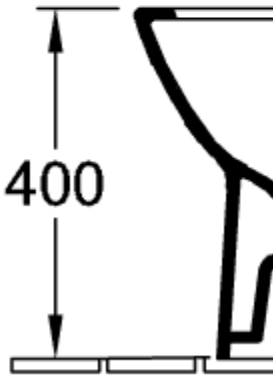


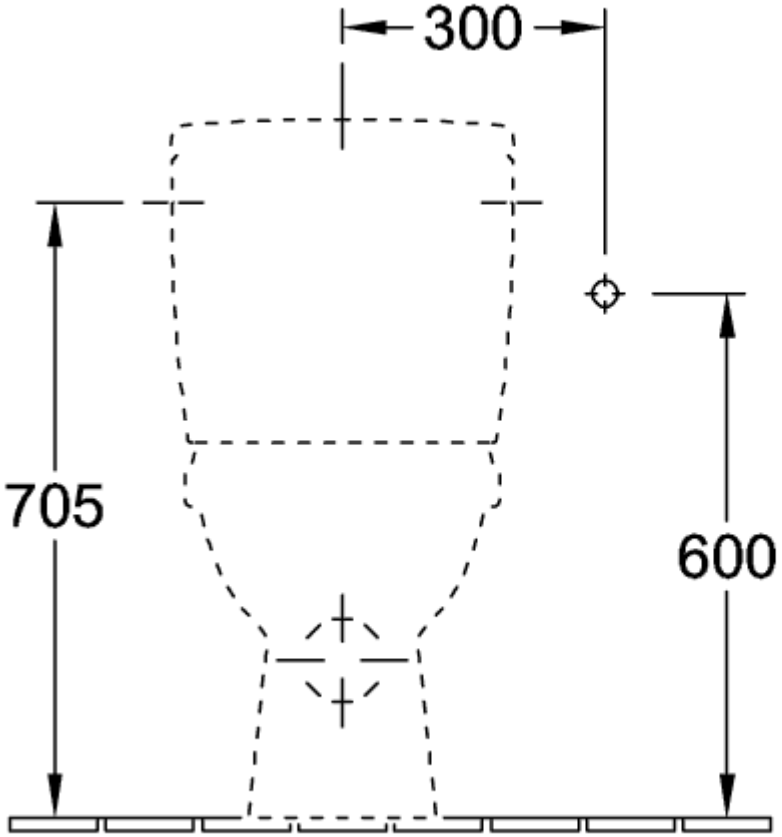


5788-G1 / 21

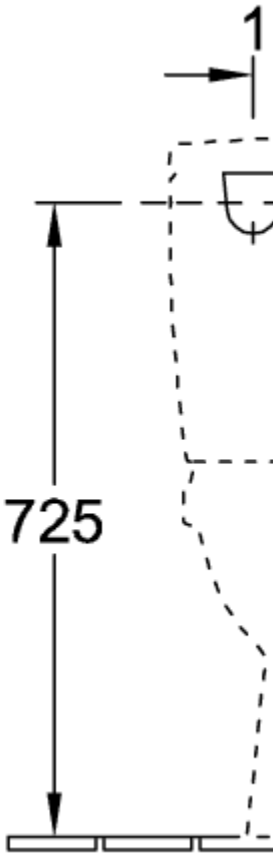


5788-S1

## 5689R001

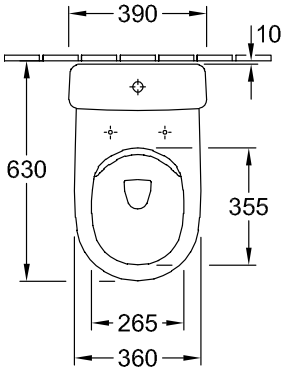


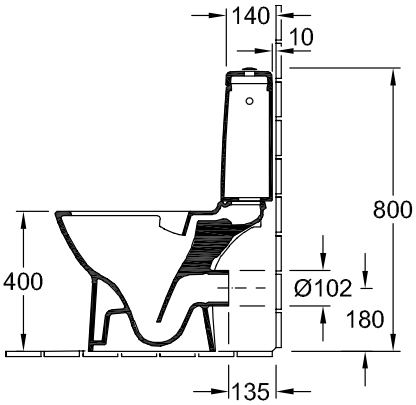


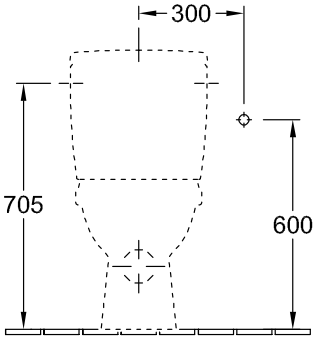


5788-G1 / 21

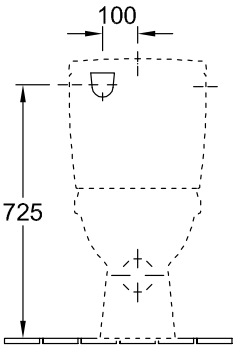


5788-S1

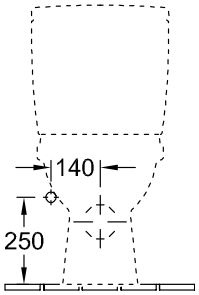


5788-R1