ARCHITECTURA BIDET OVALE

INFORMATION SUR LE PRODUIT

Titre de l'article	Villeroy & Boch Architectura Bidet, modèle suspendu, 370 x 540 mm, Blanc
Code article	54840001
Montage / Type de montage	montage mural
Contenu de la livraison	1 bidet
Profondeur en mm	540
Largeur en mm	370
Hauteur en mm	265
Collection	Architectura
Convient pour	Robinetterie 1 trou
Suspendu - sur pied	modèle suspendu
Matériel	Céramique sanitaire
Surface	brillant
Désignation de la couleur	Blanc
Forme	Ovale
Désignation de la couleur	Blanc
Surface antibactérienne (avec AntiBac)	Non
Nettoyage facile des surfaces (CeramicPlus)	Non

CROQUIS TECHNIQUES

54840001

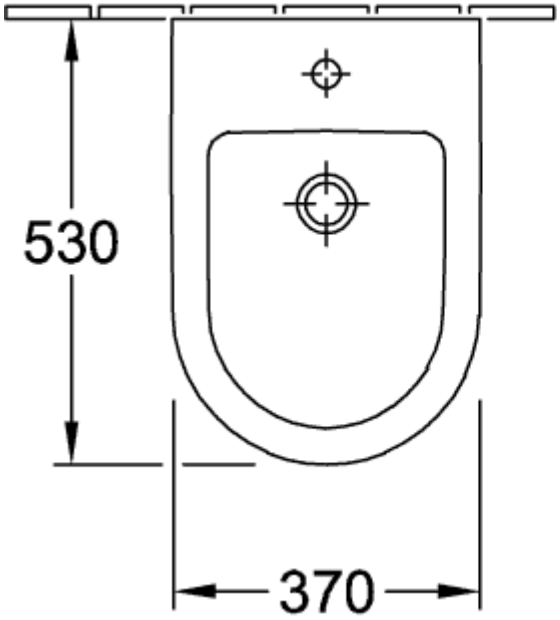

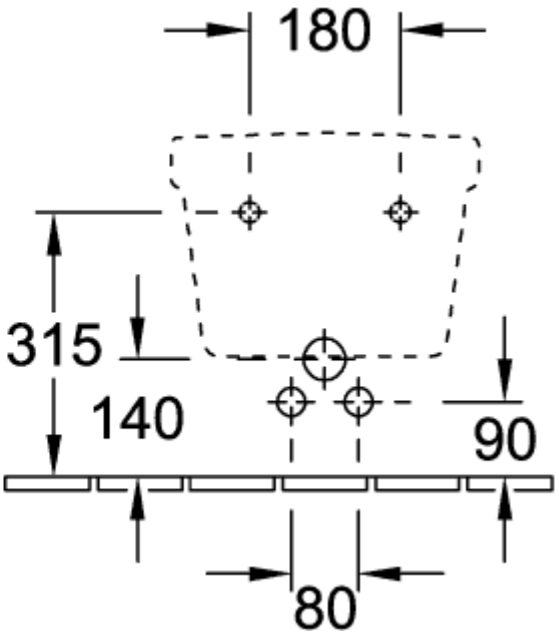
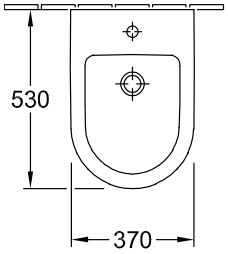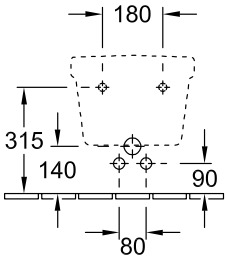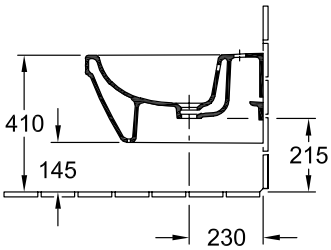
54840001