O.NOVO LAVE-MAINS COMPACT OVALE

INFORMATION SUR LE PRODUIT

Titre de l'article	Villeroy & Boch O.novo Lave-mains Compact, 500 x 400 x 180 mm, Blanc, sans trop-plein
Code article	53605101
Montage / Type de montage	montage mural
Contenu de la livraison	1 lave-mains
Profondeur en mm	400
Largeur en mm	500
Hauteur en mm	180
Profondeur interne	115
Collection	O.novo
Robinetterie / trou de robinetterie Notes	Les modèles sans trop-plein doivent être équipés d'une bonde ne pouvant être fermée
Convient pour	Robinetterie 3 trous
Matériel	Céramique sanitaire
Surface	brillant
Désignation de la couleur	Blanc
Avec trop-plein	Non
Forme	Ovale
Désignation de la couleur	Blanc
Surface antibactérienne (avec AntiBac)	Non
Nettoyage facile des surfaces (CeramicPlus)	Non
Nombre de trous de robinetterie percés	1
Nombre de trous de robinetterie pré-percés	2
Nombre de pools cuves	1

CROQUIS TECHNIQUES

53605101

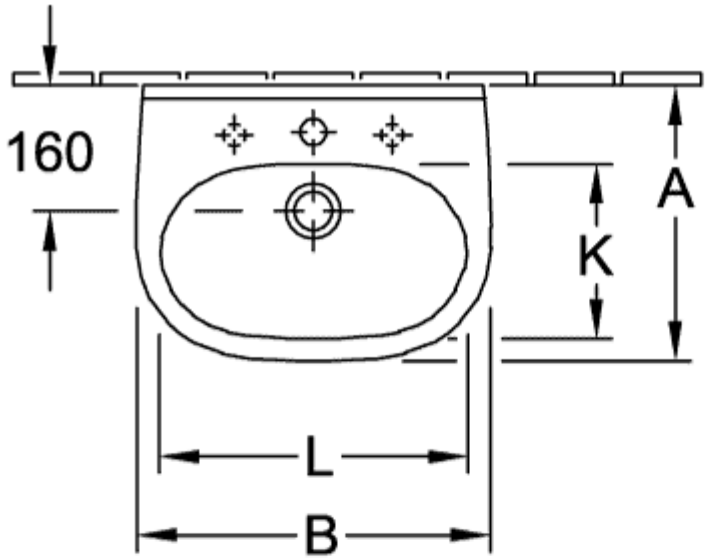

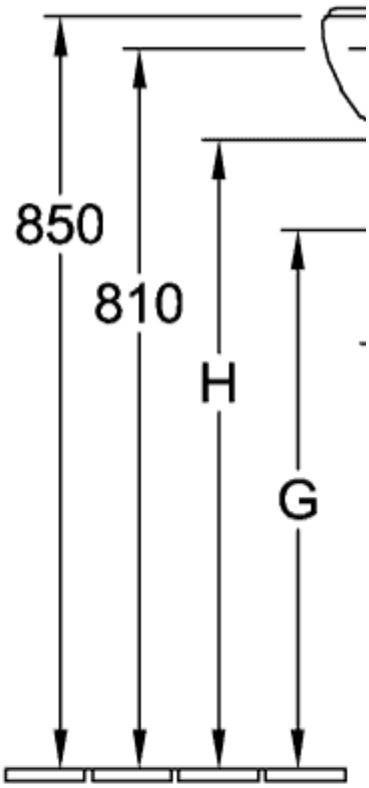

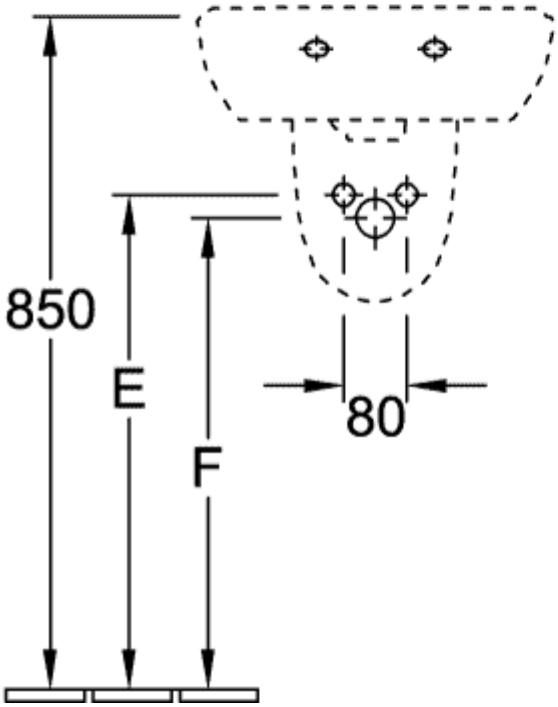

5360 45 / 46 / 47 /
5360 50 / 51 / 52 /

53605101

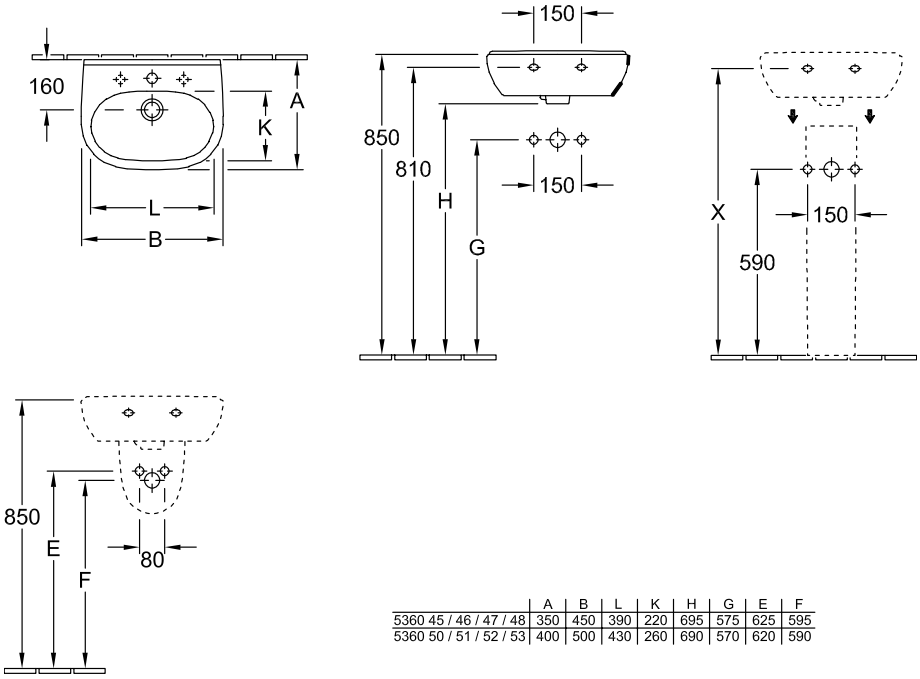

	A	B	L	K	H	G	E	F
5360 45 / 46 / 47 / 48	350	450	390	220	695	575	625	595
5360 50 / 51 / 52 / 53	400	500	430	260	690	570	620	590

53605101

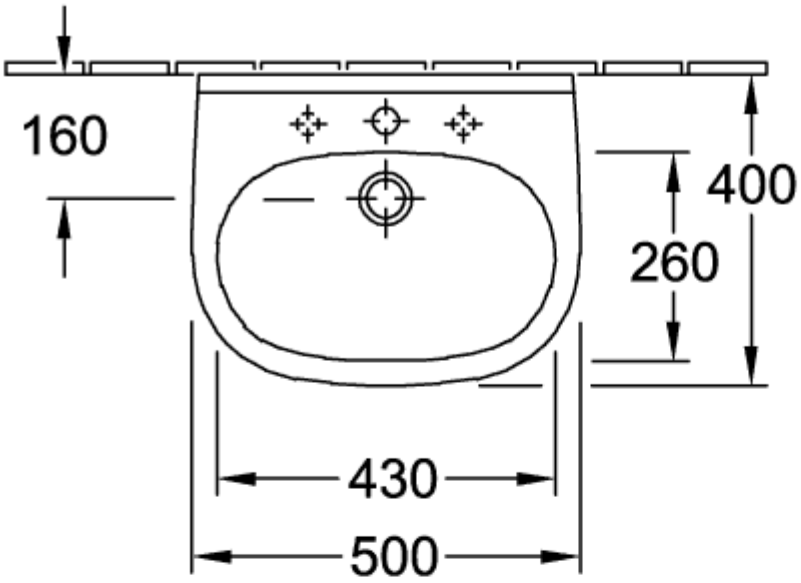

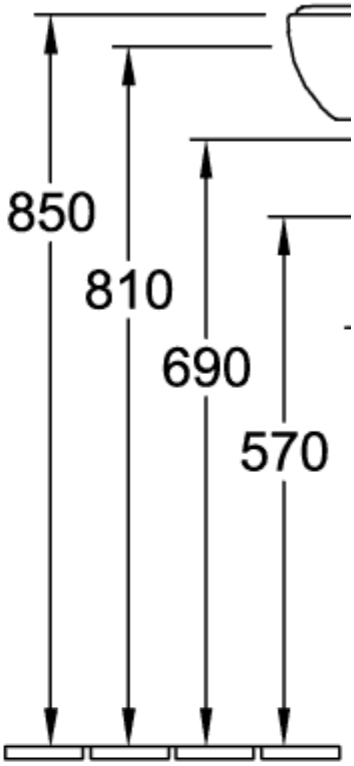

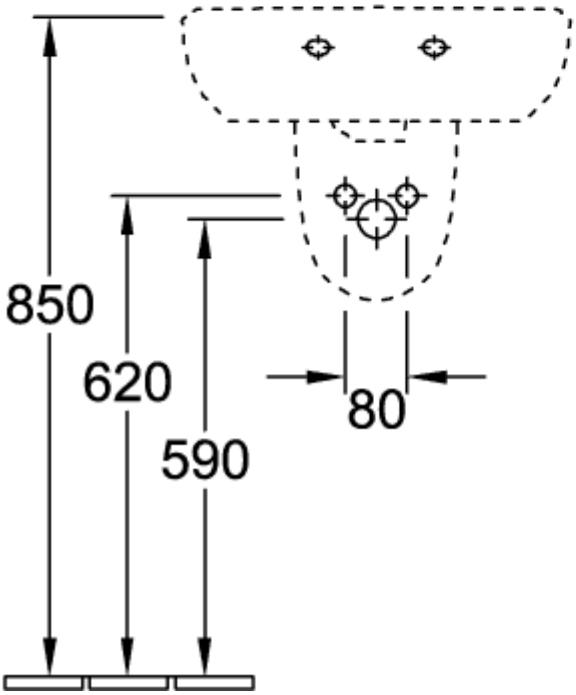

53605101

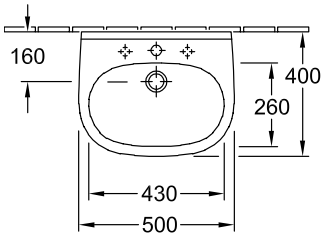
160
400
260
430
500

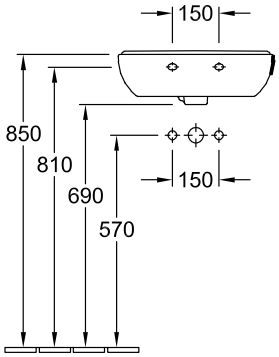
150
850
810
690
570
150

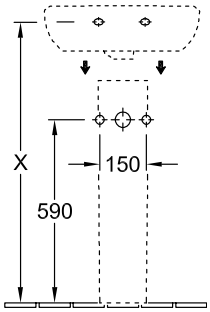
X
150
590

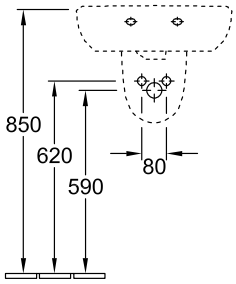
850
620
590
80