O.NOVO LAVABO COMPACT OVALE

INFORMATION SUR LE PRODUIT

Titre de l'article	Villeroy & Boch O.novo Lavabo Compact, 550 x 370 x 195 mm, Blanc, avec trop-plein
Code article	51665501
Montage / Type de montage	montage mural
Contenu de la livraison	1 lavabo
Profondeur en mm	370
Largeur en mm	550
Hauteur en mm	195
Profondeur interne	130
Collection	O.novo
Convient pour	Robinetterie 3 trous
Matériel	Céramique sanitaire
Surface	brillant
Désignation de la couleur	Blanc
Avec trop-plein	Oui
Forme	Ovale
Désignation de la couleur	Blanc
Surface antibactérienne (avec AntiBac)	Non
Nettoyage facile des surfaces (CeramicPlus)	Non
Nombre de trous de robinetterie percés	1
Nombre de trous de robinetterie pré-percés	2
Nombre de pools cuves	1

CROQUIS TECHNIQUES

51665501

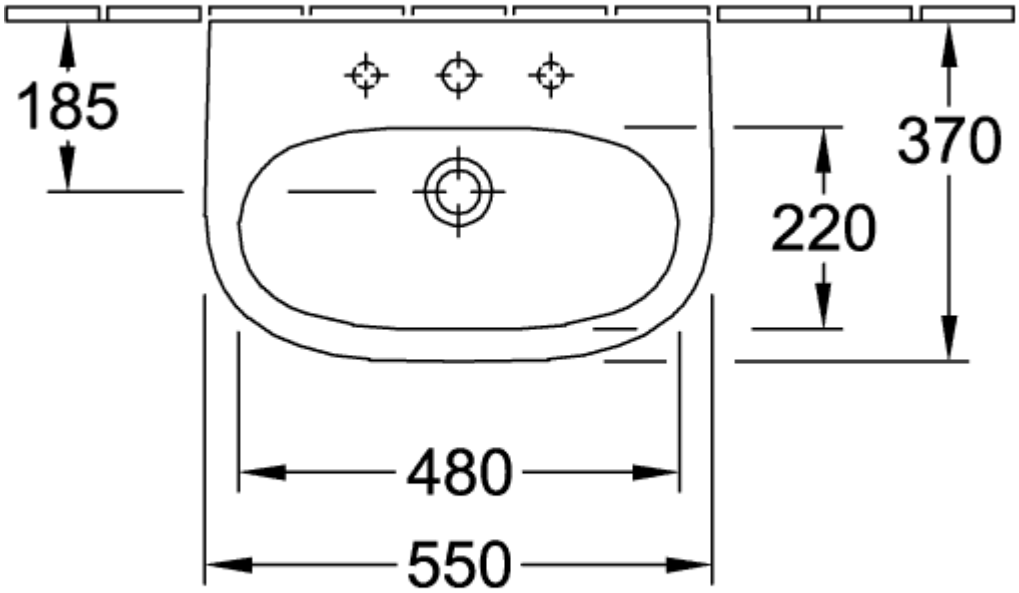
185
370
220
480
550

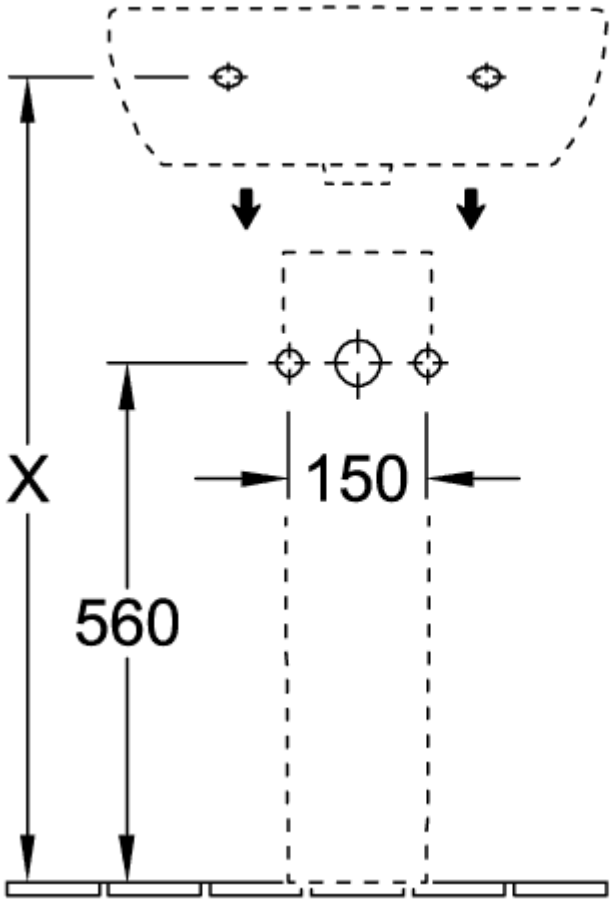
X
150
560
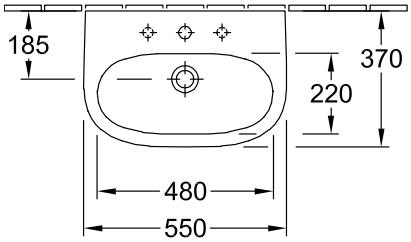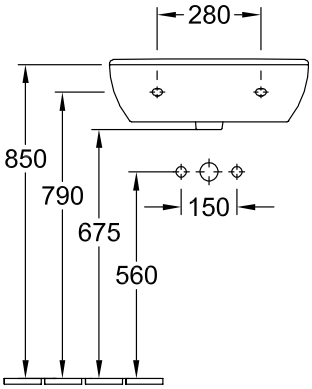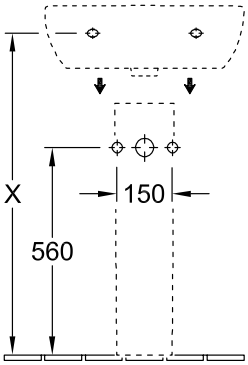
51665501