COLLARO LAVABOS RECTANGLE

INFORMATION SUR LE PRODUIT

Titre de l'article	Villeroy & Boch Collaro Lavabos, 550 x 440 x 160 mm, Blanc, avec trop-plein
Code article	4A335501
Montage / Type de montage	montage mural
Contenu de la livraison	1 lavabo
Profondeur en mm	440
Largeur en mm	550
Hauteur en mm	160
Profondeur interne	85
Collection	Collaro
Convient pour	Robinetterie 3 trous, meuble Villeroy & Boch assorti
Matériel	TitanCeram
Surface	brillant
Désignation de la couleur	Blanc
Avec trop-plein	Oui
Forme	Rectangle
Désignation de la couleur	Blanc
Surface antibactérienne (avec AntiBac)	Non
Nettoyage facile des surfaces (CeramicPlus)	Non
Nombre de trous de robinetterie percés	1
Nombre de trous de robinetterie pré-percés	2
Nombre de pools cuves	1

CROQUIS TECHNIQUES

4A335501

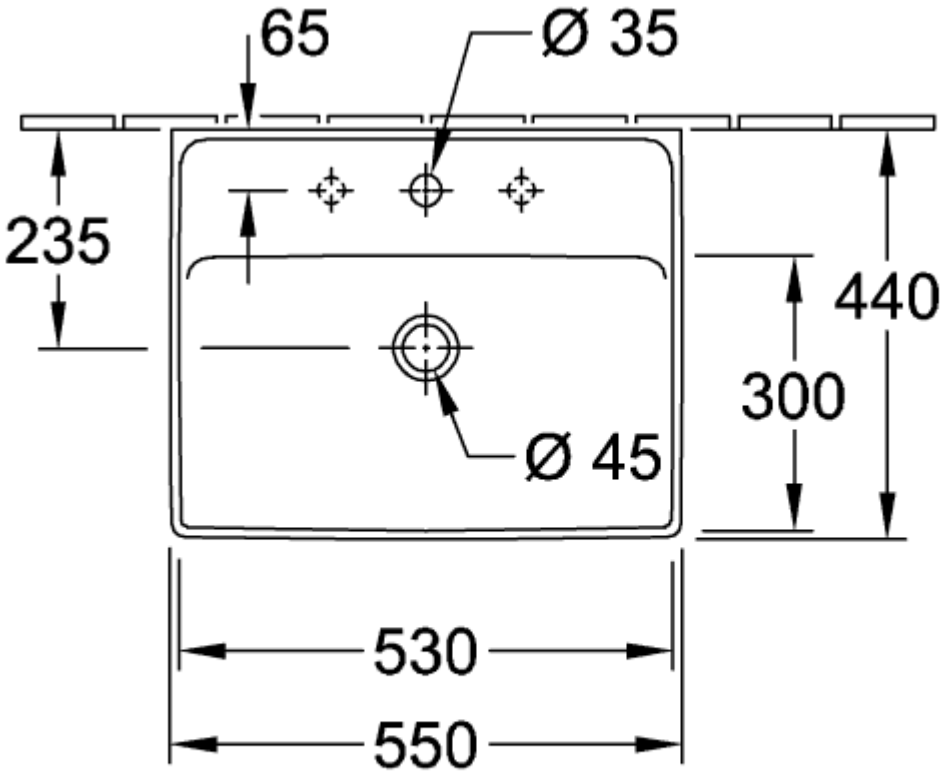
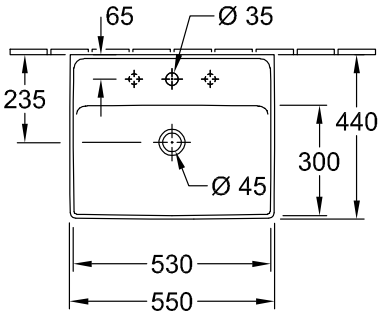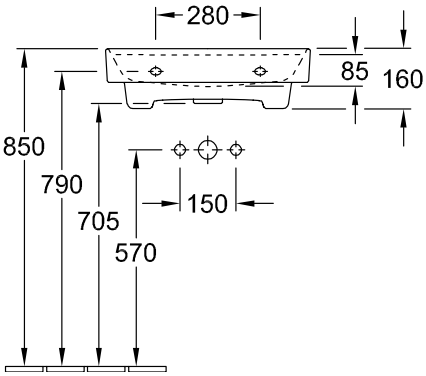
4A335501