VICARE CUVETTE SANS BRIDE VICARE OVALE

INFORMATION SUR LE PRODUIT

Titre de l'article	Villeroy & Boch ViCare Cuvette sans bride ViCare, modèle suspendu, Blanc
Code article	4601R001
Montage / Type de montage	montage mural
Instructions de montage	ne convient pas pour fonctionnement avec un robinet temporisé
Contenu de la livraison	1 cuvette WC sans bride à fond creux , 1 tubulure d'alimentation rallongée 400 mm
Profondeur en mm	700
Largeur en mm	360
Hauteur en mm	344
Collection	ViCare
Convient pour	Réservoir de chasse encastré
Technique de rinçage innovante (avec TwistFlush)	Non
Technique de rinçage innovante (avec TwistFlush[e³])	Non
Volume de la chasse d'eau l	3 / 6 l
Suspendu - sur pied	modèle suspendu
Matériel	Céramique sanitaire
Surface	brillant
Désignation de la couleur	Blanc
Forme	Ovale
Désignation de la couleur	Blanc
Surface antibactérienne (avec AntiBac)	Non
Nettoyage facile des surfaces (CeramicPlus)	Non
Sans bride (DirectFlush)	Oui
Type de chasse d'eau	Cuvette à fond creux
Solution fraîche intégrée (avec ViFresh)	Non
Sortie / évacuation	sortie horizontale

CROQUIS TECHNIQUES

4601R001

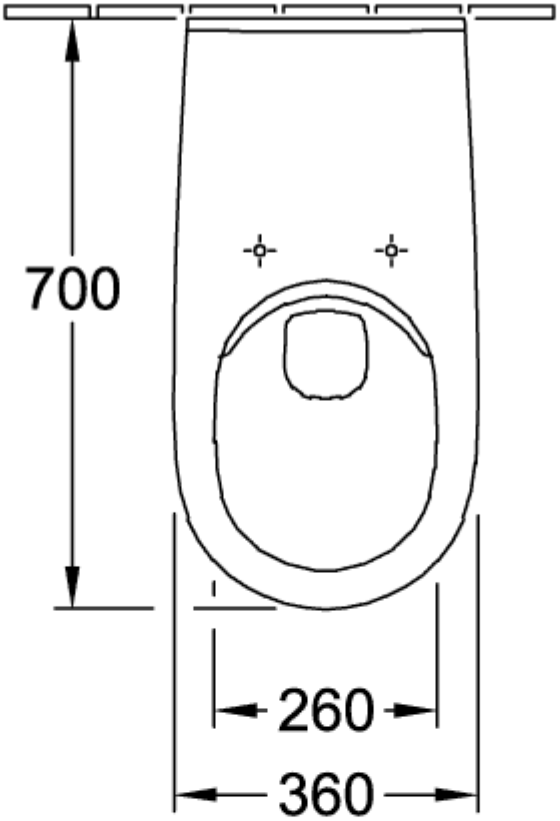

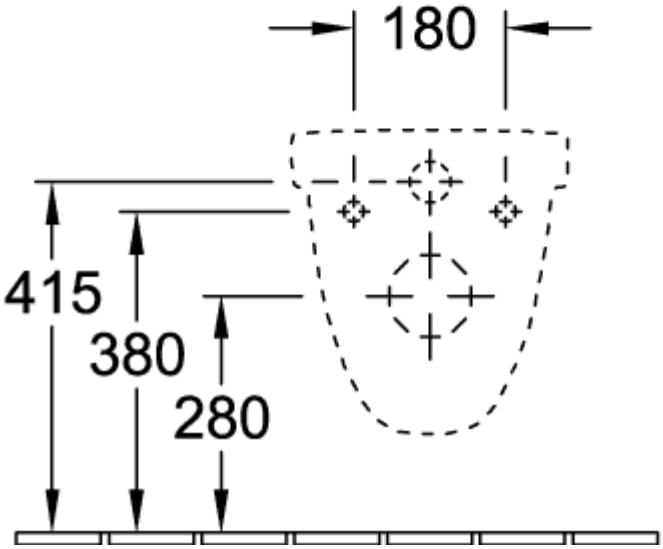

4601R001

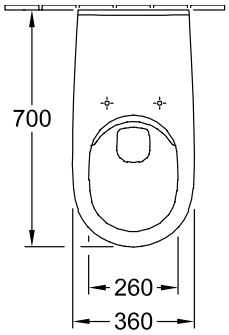

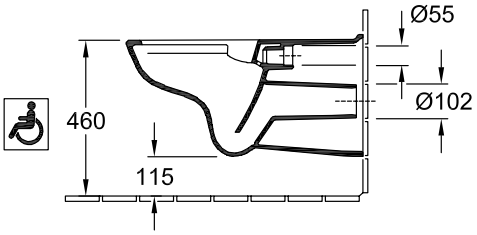

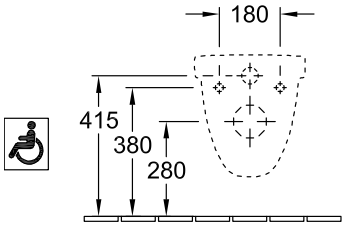

4601R001

FR

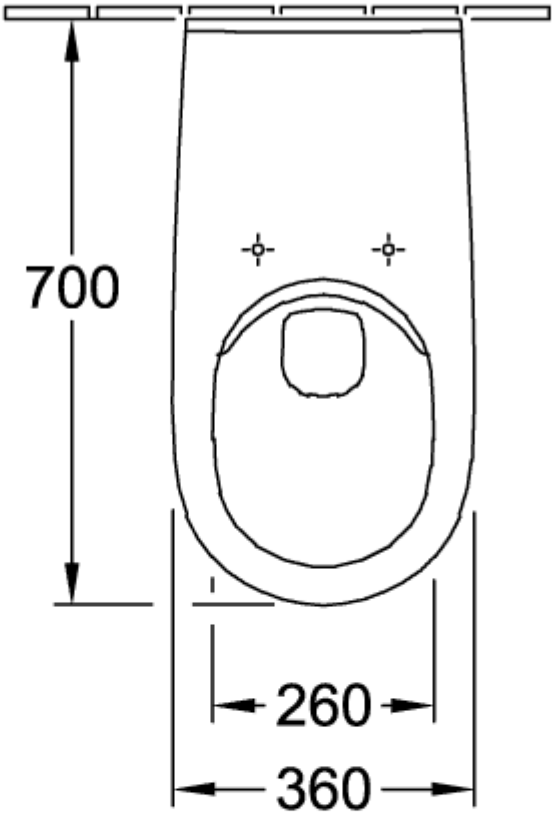

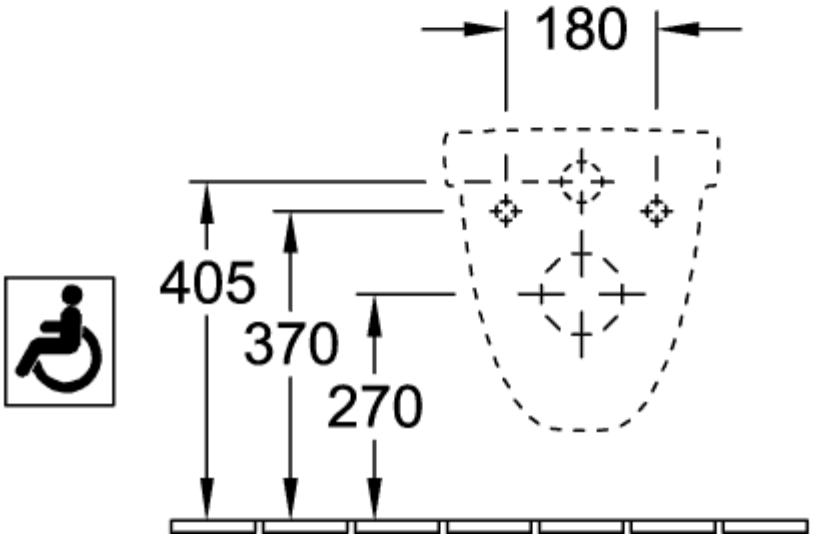
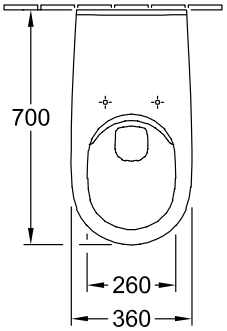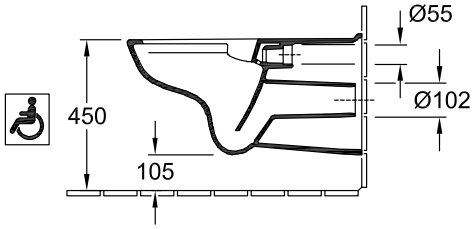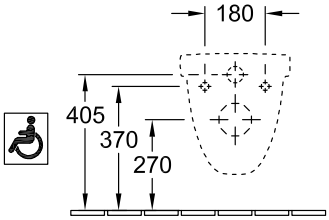
4601R001
FR