ARCHITECTURA LAVABOS RECTANGLE

INFORMATION SUR LE PRODUIT

Titre de l'article	Villeroy & Boch Architectura Lavabos, 650 x 470 x 180 mm, Blanc, sans trop-plein
Code article	41886601
Montage / Type de montage	montage mural
Contenu de la livraison	1 lavabo
Profondeur en mm	470
Largeur en mm	650
Hauteur en mm	180
Profondeur interne	125
Collection	Architectura
Robinetterie / trou de robinetterie Notes	Les modèles sans trop-plein doivent être équipés d'une bonde ne pouvant être fermée
Convient pour	Robinetterie 3 trous
Matériel	Céramique sanitaire
Surface	brillant
Désignation de la couleur	Blanc
Avec trop-plein	Non
Forme	Rectangle
Désignation de la couleur	Blanc
Surface antibactérienne (avec AntiBac)	Non
Nettoyage facile des surfaces (CeramicPlus)	Non
Nombre de trous de robinetterie percés	1
Nombre de trous de robinetterie pré-percés	2
Nombre de pools cuves	1

CROQUIS TECHNIQUES

41886601

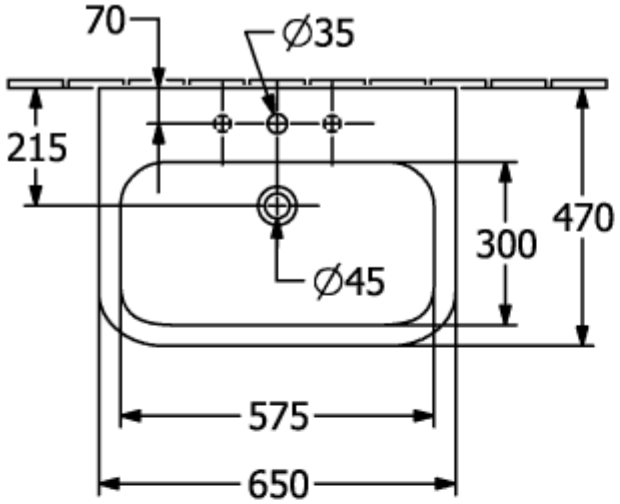

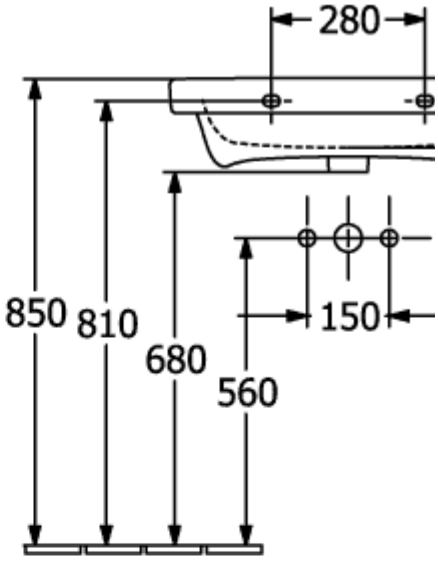

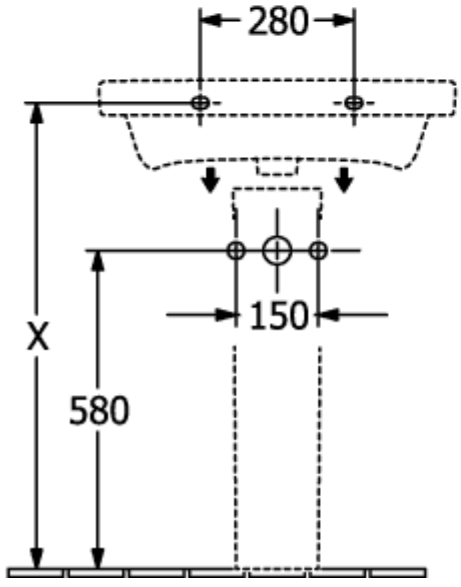

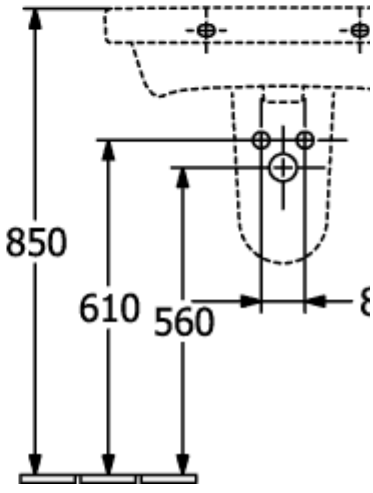

41886601

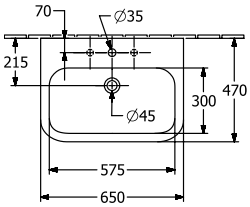
70
∅35
215
300
470
∅45
575
650

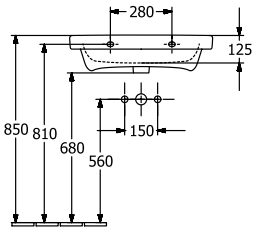
280
125
850
810
680
560
150

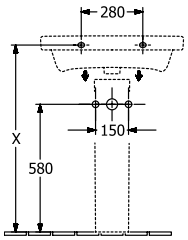
280
X
150
580

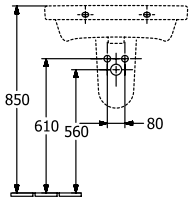
850
610
560
80