ARTIS VASQUE À POSER CARRÉ

INFORMATION SUR LE PRODUIT

Titre de l'article	Villeroy & Boch Artis Vasque à poser, 410 x 410 x 130 mm, Indian Summer, sans trop-plein
Code article	417841BCW9
Montage / Type de montage	à poser
Contenu de la livraison	1 vasque à poser , 1 kit de fixation 1 gabarit de découpe
Profondeur en mm	410
Largeur en mm	410
Hauteur en mm	130
Profondeur interne	105
Collection	Artis
Robinetterie / trou de robinetterie Notes	Les modèles sans trop-plein doivent être équipés d'une bonde ne pouvant être fermée
Convient pour	robinetterie murale , meuble Villeroy & Boch assorti |Robinet surélevé
Matériel	TitanCeram
Surface	brillant
Désignation de la couleur	Indian Summer
Avec trop-plein	Non
Forme	Carré
Désignation de la couleur	Indian Summer
Surface antibactérienne (avec AntiBac)	Non
Nettoyage facile des surfaces (CeramicPlus)	Non
Dessous du lavabo	non meulé
Nombre de pools cuves	1

CROQUIS TECHNIQUES

417841BCW9

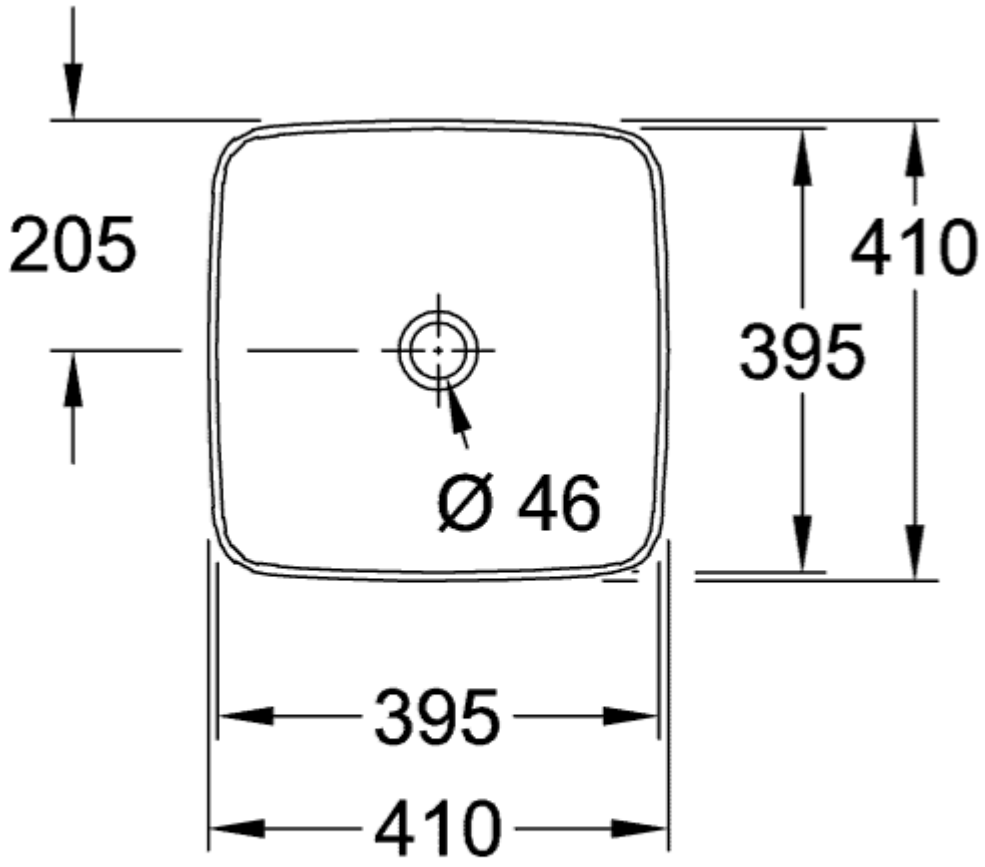
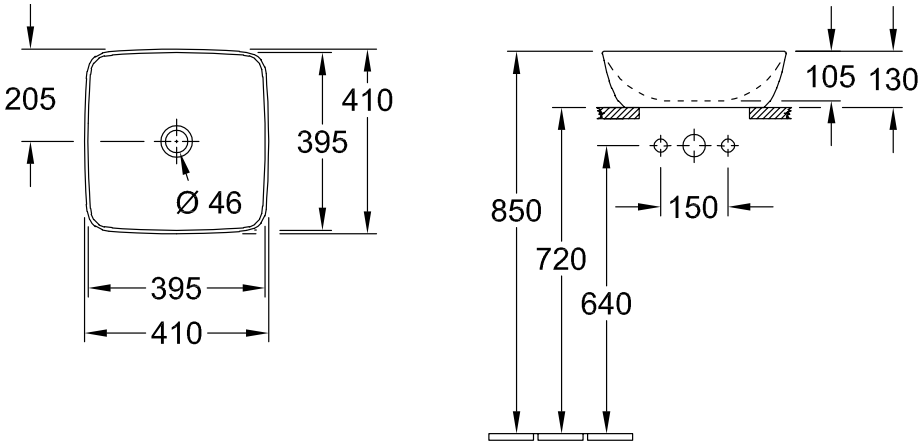
417841BCW9