O.NOVO VASQUE À ENCASTRER PAR-DESSOUS OVALE

INFORMATION SUR LE PRODUIT

Titre de l'article	Villeroy & Boch O.novo Vasque à encastrer par-dessous, 600 x 350 x 208 mm, Blanc, avec trop-plein
Code article	41626001
Montage / Type de montage	à encastrer par le dessous
Instructions de montage	la découpe du plan de toilette doit être effectuée en fonction du lavabo original, encastrement sous plan possible dans des plans de toilette stratifiés ou en pierre naturelle
Contenu de la livraison	1 vasque à encastrer par-dessous , 1 kit de fixation
Profondeur en mm	350
Largeur en mm	600
Hauteur en mm	208
Profondeur interne	150
Collection	O.novo
Matériel	Céramique sanitaire
Surface	brillant
Désignation de la couleur	Blanc
Avec trop-plein	Oui
Forme	Ovale
Désignation de la couleur	Blanc
Surface antibactérienne (avec AntiBac)	Non
Nettoyage facile des surfaces (CeramicPlus)	Non
Nombre de pools cuves	1

CROQUIS TECHNIQUES

41626001

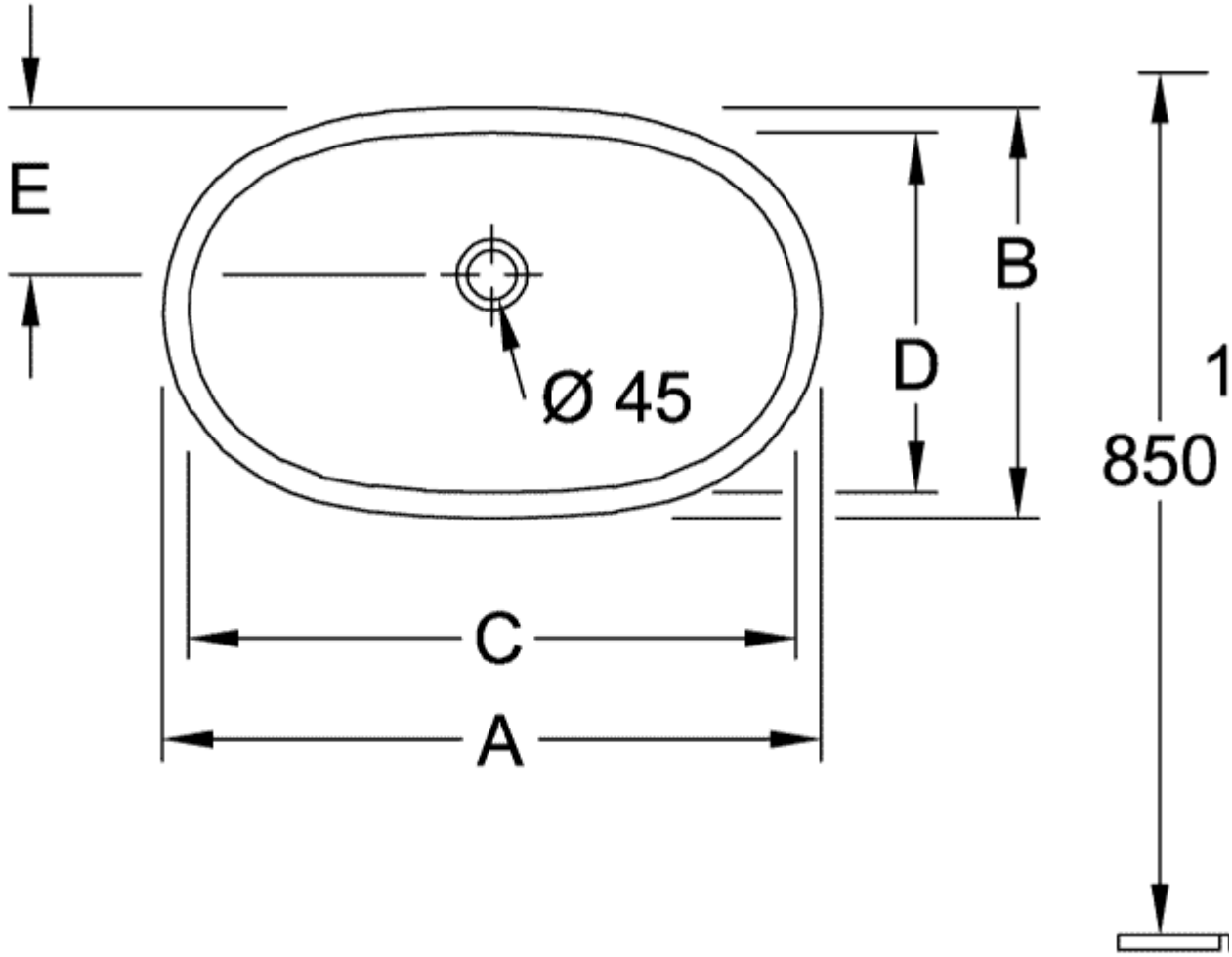

	A	B	C	D	E	M	P
4162 60	650	400	600	350	165	208	160
4162 50	580	370	530	320	145	200	150

41626001

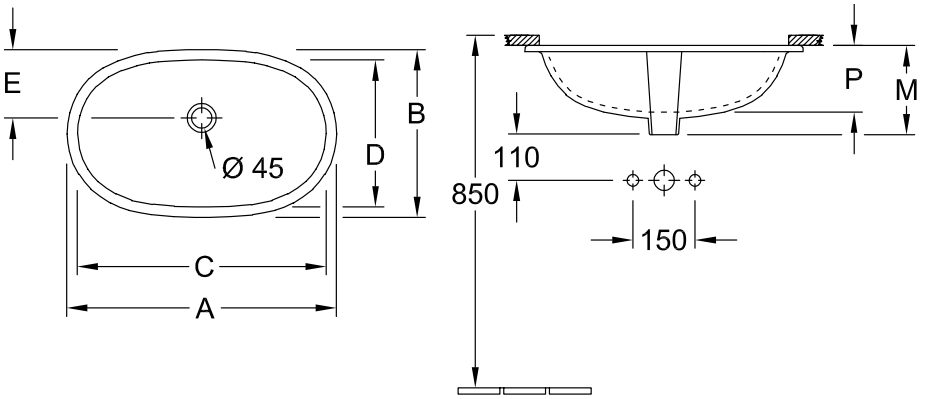

	A	B	C	D	E	M	P
4162 60	650	400	600	350	165	208	160
4162 50	580	370	530	320	145	200	150

41626001

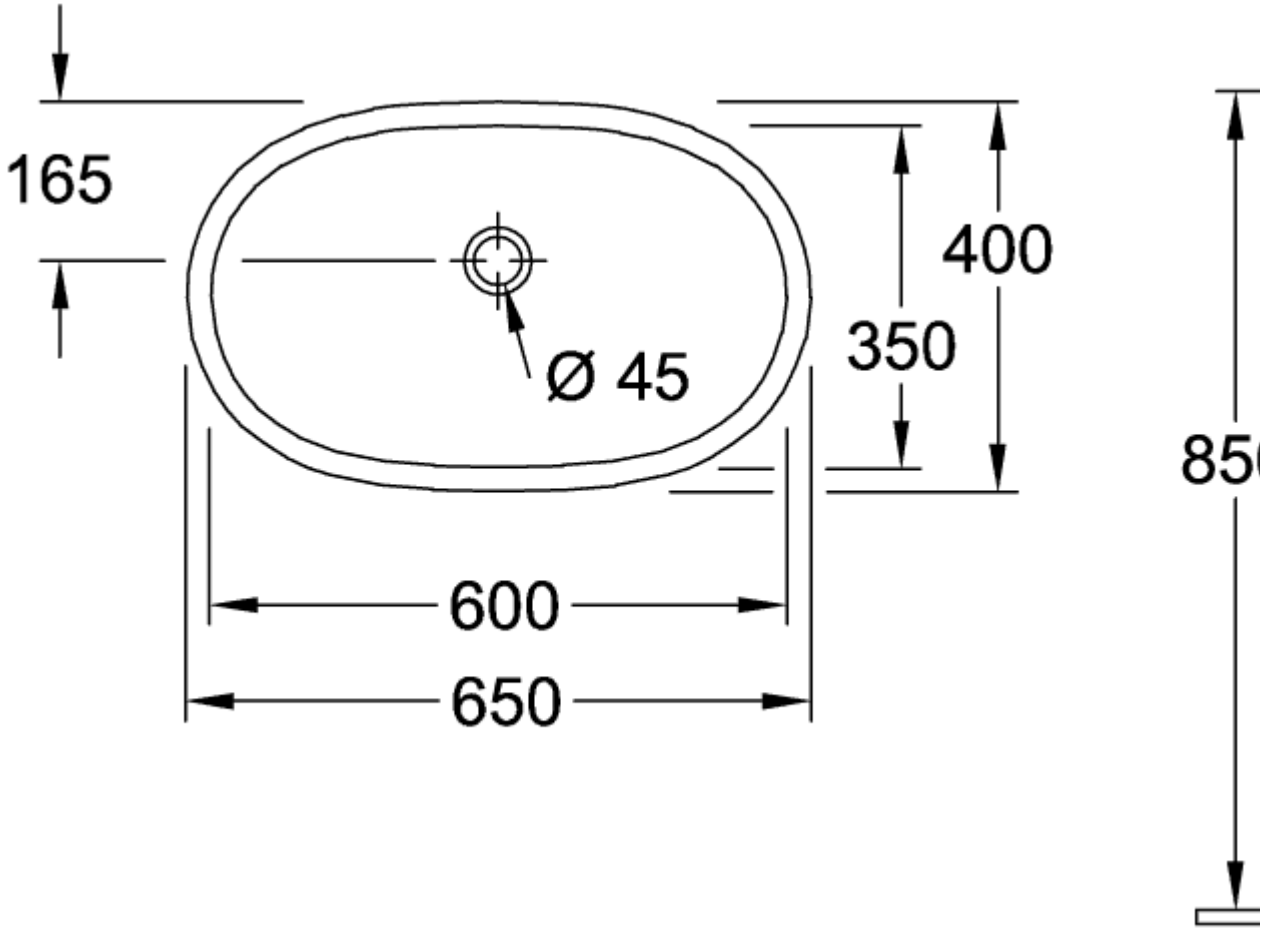
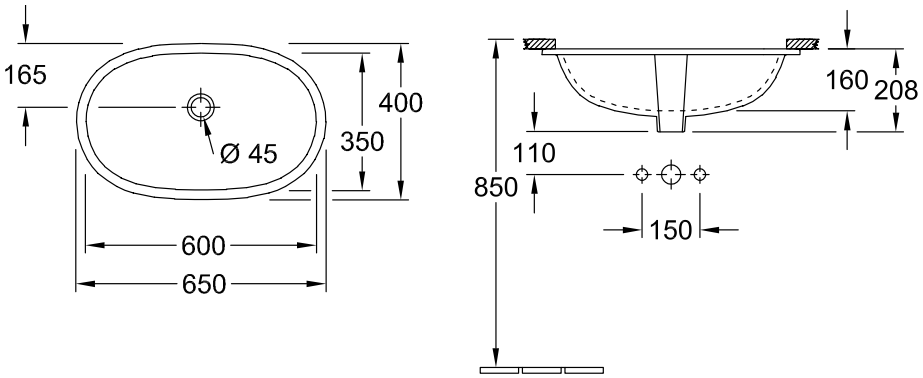
41626001