SUBWAY 45 FLAT ÉVIER À FLEUR DE PLAN RECTANGLE

INFORMATION SUR LE PRODUIT

Titre de l'article	Villeroy & Boch Subway 45 flat Évier à fleur de plan, inclus Vidage manuel, en Céramique, 745 x 475 mm, Stone White CeramicPlus
Code article	67141FRW
Montage / Type de montage	encastrement à fleur du sol
Instructions de montage	largeur minimale du meuble sous lavabo : 45 cm, Épaisseur minimale du plan de travail en combinaison avec un lave-vaiselle : 4 cm|Pour une installation à fleur dans un plan en pierres naturelles ou artificielles
Contenu de la livraison	1 évier , 1 vidage manuel
Longueur en mm	475
Largeur en mm	745
Hauteur en mm	220
Profondeur interne	200
Collection	Subway 45 flat
Matériel	Céramique
Désignation de la couleur	Stone White CeramicPlus
Autre matériau	Grille de bonde: Acier inoxydable Bonde: Acier inoxydable
Position de la cuve principale	Cuve à droite
Fonction du raccord de vidange	vidage manuel
Désignation de la couleur	Stone White
Autres désignations des couleurs	Grille de bonde: Chromé, Bonde: Chromé

CROQUIS TECHNIQUES

67141FRW

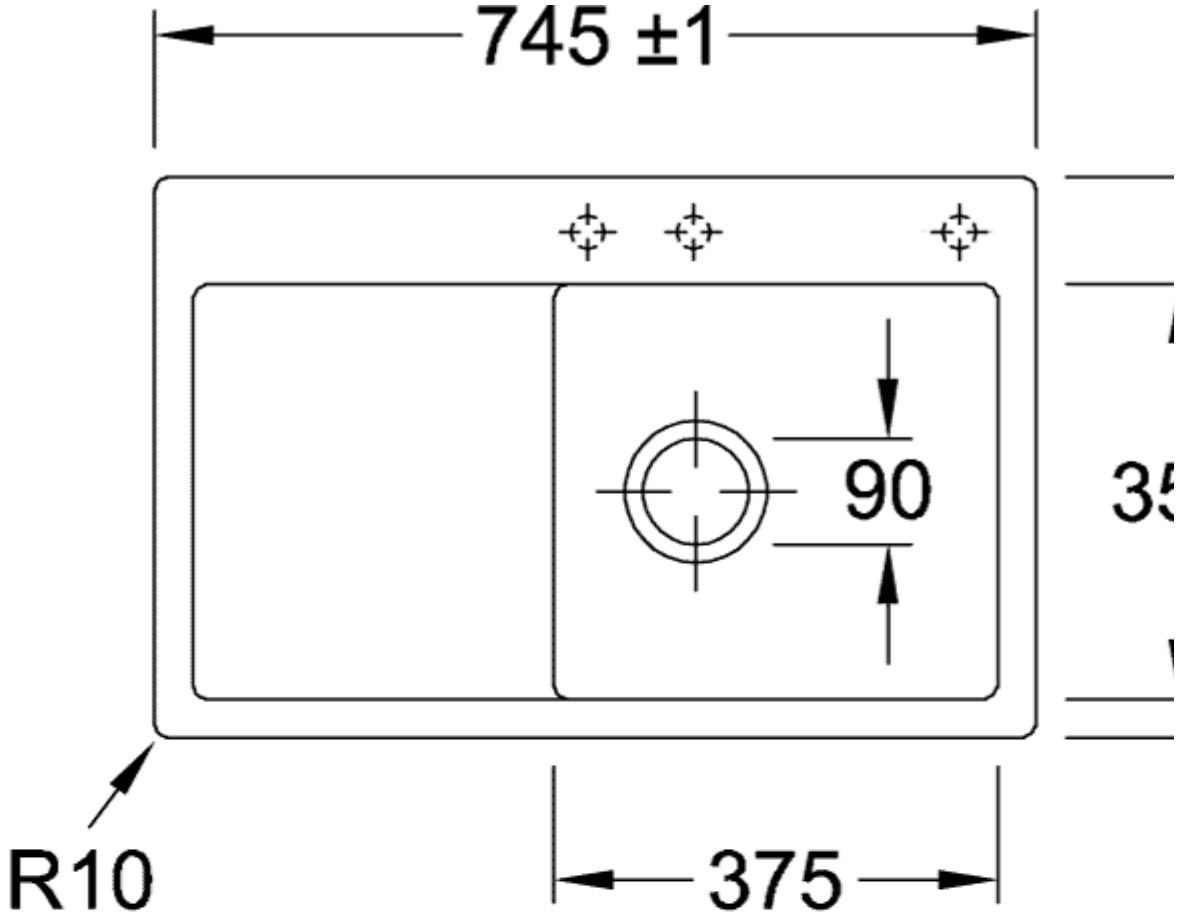

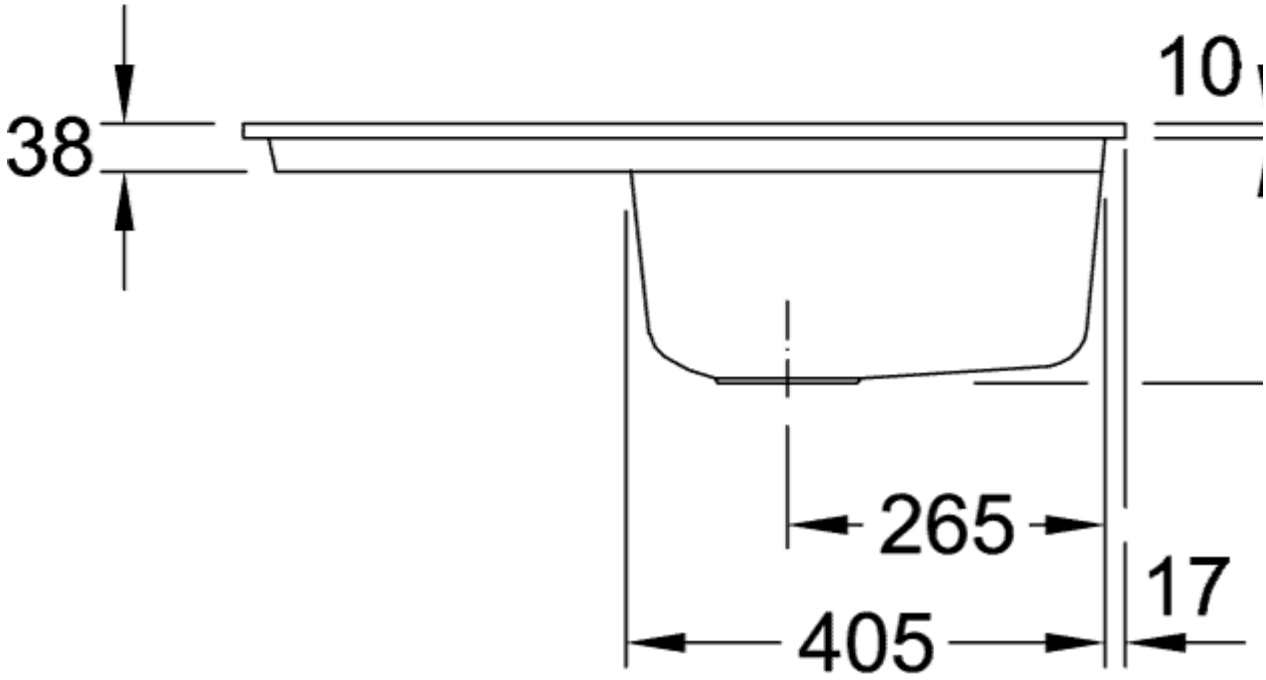
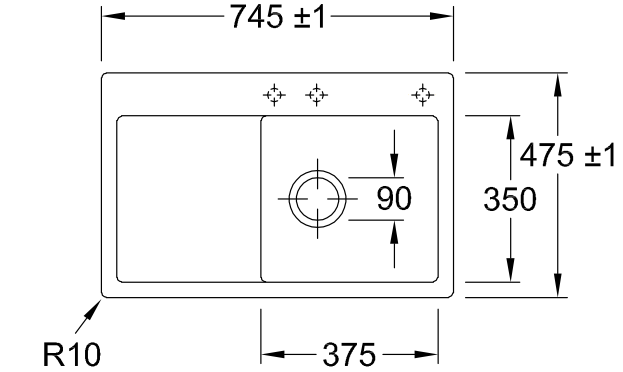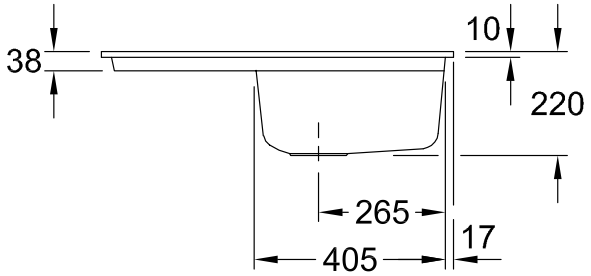
67141FRW