# SUBWAY 45 FLAT ÉVIER À FLEUR DE PLAN RECTANGLE

## INFORMATION SUR LE PRODUIT

| | |
|---|---|
| Titre de l'article | Villeroy & Boch Subway 45 flat Évier à fleur de plan, inclus Vidage automatique, en Céramique, 745 x 475 mm, Blanc CeramicPlus |
| Code article | 67722FR1 |
| Montage / Type de montage | encastrement à fleur du sol |
| Instructions de montage | largeur minimale du meuble sous lavabo : 45 cm, Épaisseur minimale du plan de travail en combinaison avec un lave-vaiselle : 4 cm\|Pour une installation à fleur dans un plan en pierres naturelles ou artificielles |
| Contenu de la livraison | 1 évier , 1 vidage automatique 1 plaque de recouvrement ronde |
| Longueur en mm | 475 |
| Largeur en mm | 745 |
| Hauteur en mm | 220 |
| Profondeur interne | 200 |
| Collection | Subway 45 flat |
| Matériel | Céramique |
| Désignation de la couleur | Blanc CeramicPlus |
| Autre matériau | Grille de bonde: Acier inoxydable Bonde: Acier inoxydable |
| Position de la cuve principale | Cuve à gauche |
| Fonction du raccord de vidange | vidage automatique |
| Désignation de la couleur | Blanc |
| Autres désignations des couleurs | Grille de bonde: Chromé, Bonde: Chromé |

# CROQUIS TECHNIQUES

**67722FR1**

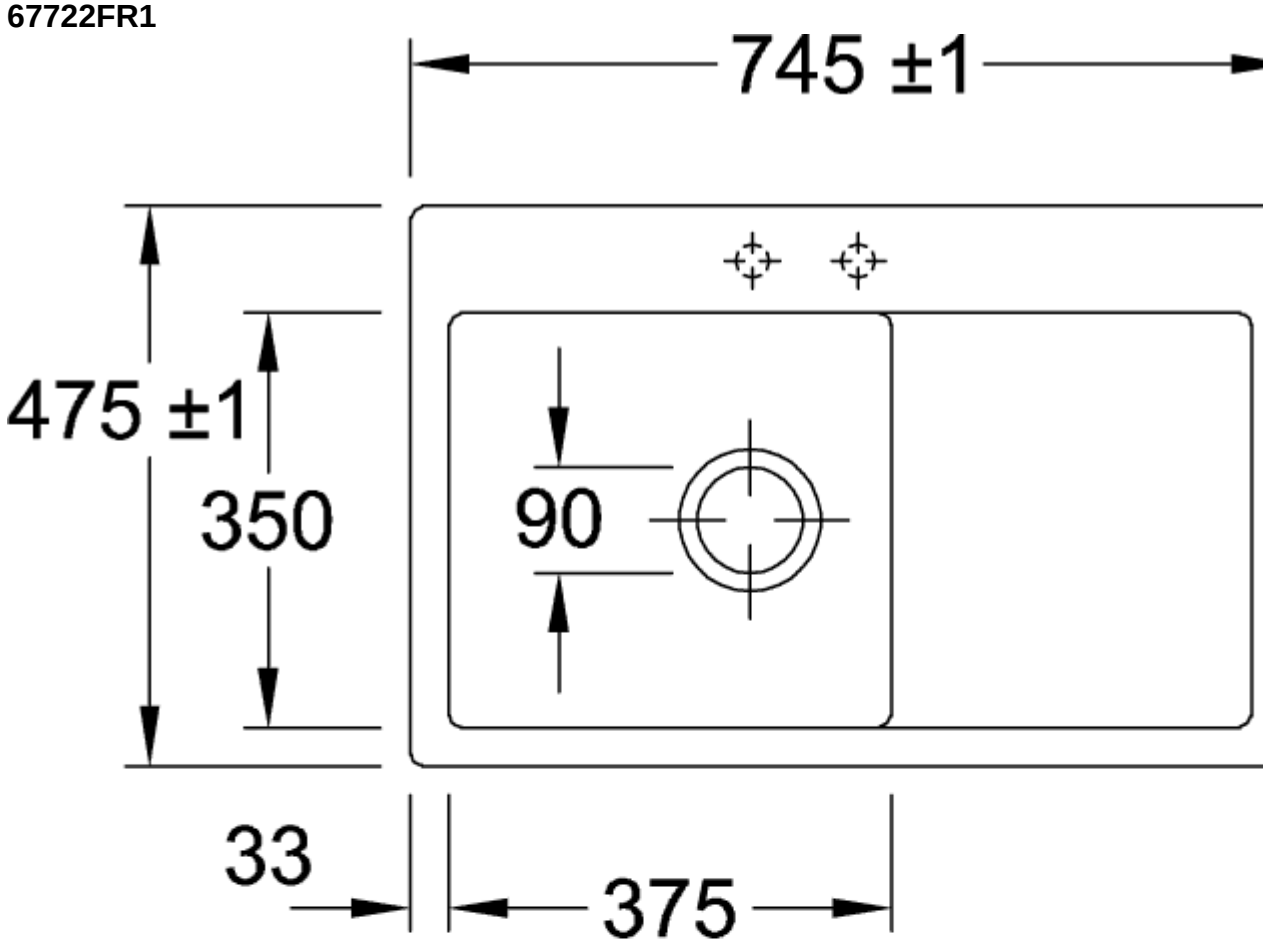


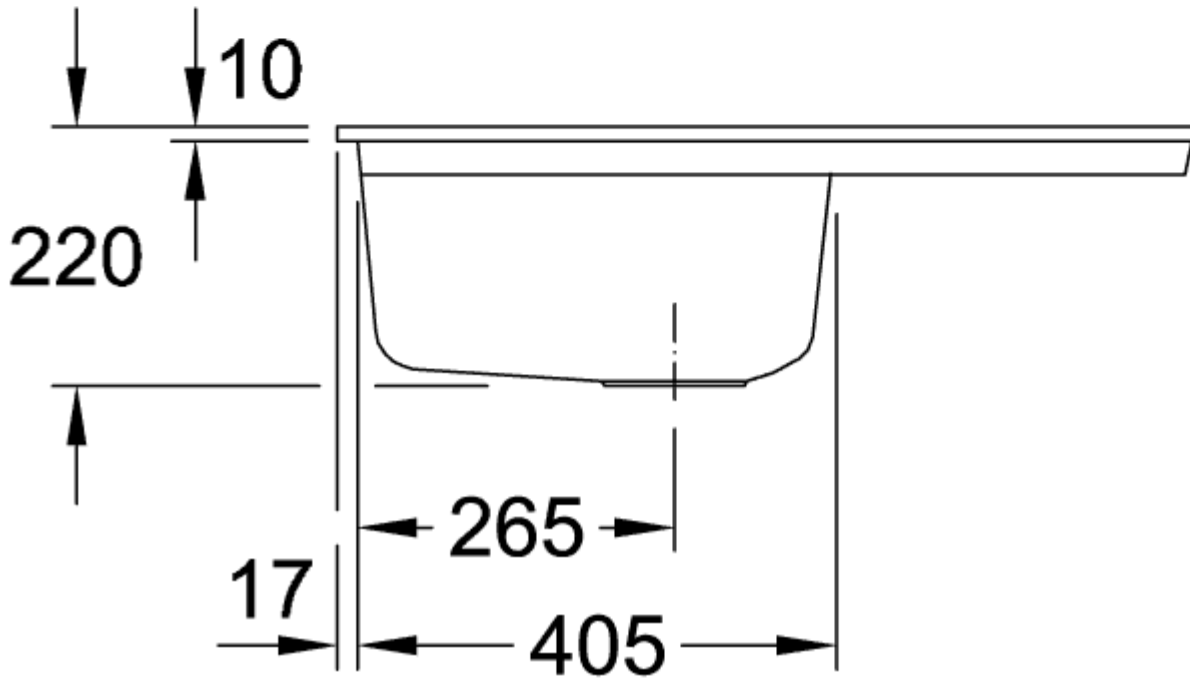
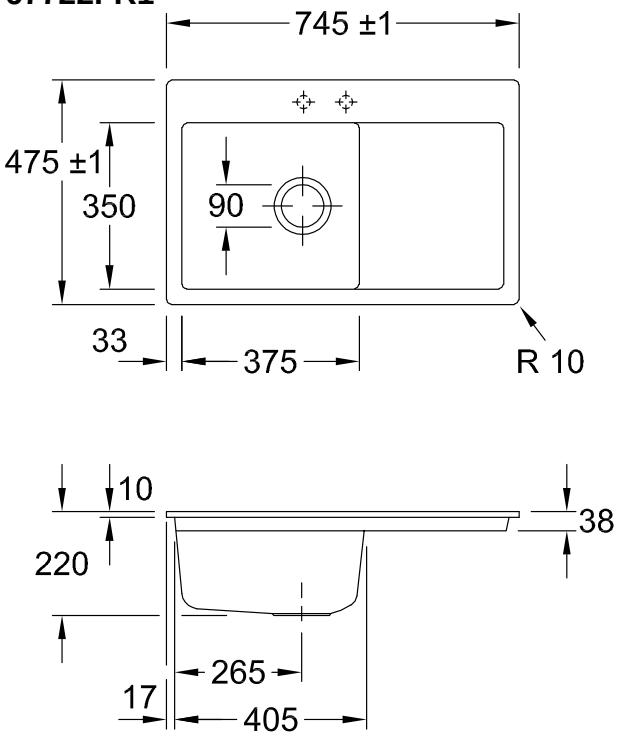
**67722FR1**