SUBWAY 45 ÉVIER À ENCASTRER RECTANGLE

INFORMATION SUR LE PRODUIT

Titre de l'article	Villeroy & Boch Subway 45 Évier à encastrer, inclus Vidage manuel, en Céramique, 780 x 510 mm, Graphite CeramicPlus
Code article	671401i4
Montage / Type de montage	à encastrer
Instructions de montage	largeur minimale du meuble sous lavabo : 45 cm
Contenu de la livraison	1 évier , 1 vidage manuel
Longueur en mm	510
Largeur en mm	780
Hauteur en mm	220
Profondeur interne	200
Collection	Subway 45
Matériel	Céramique
Désignation de la couleur	Graphite CeramicPlus
Autre matériau	Grille de bonde: Acier inoxydable Bonde: Acier inoxydable
Position de la cuve principale	Cuve à droite
Fonction du raccord de vidange	vidage manuel
Désignation de la couleur	Graphite
Autres désignations des couleurs	Grille de bonde: Chromé, Bonde: Chromé

CROQUIS TECHNIQUES

671401i4

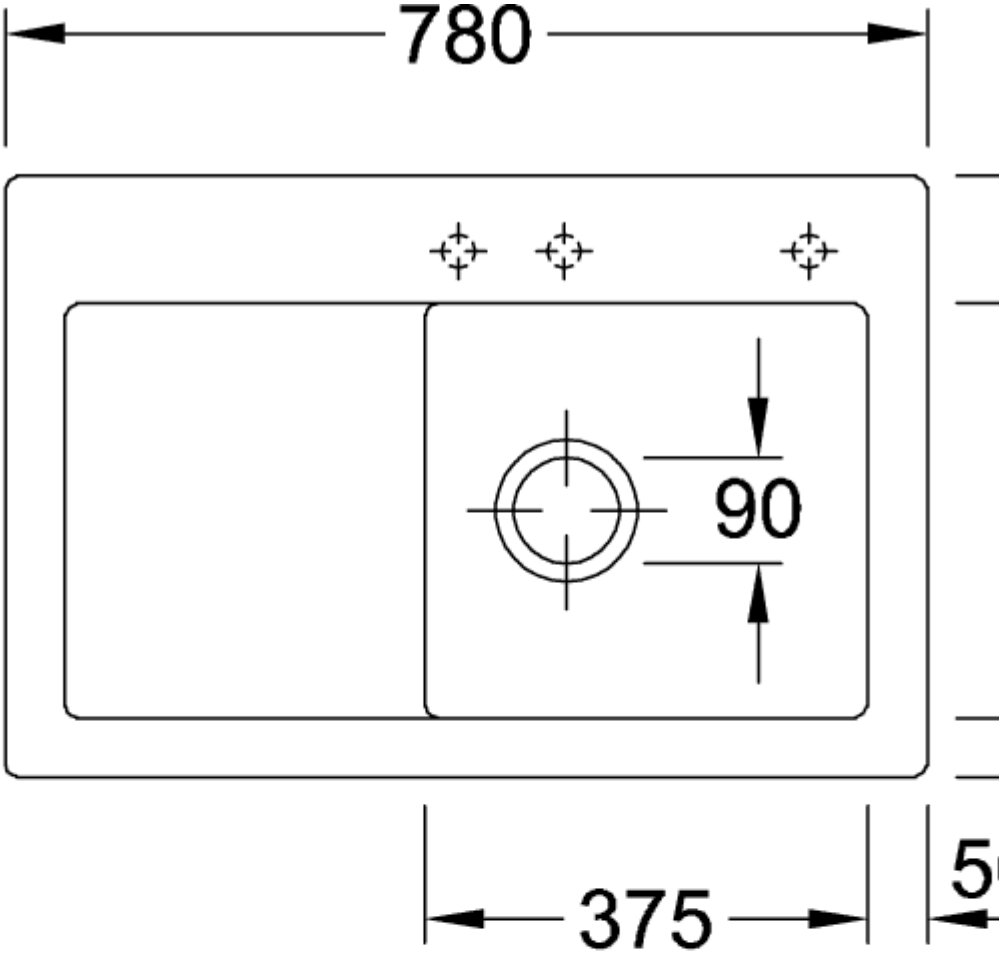

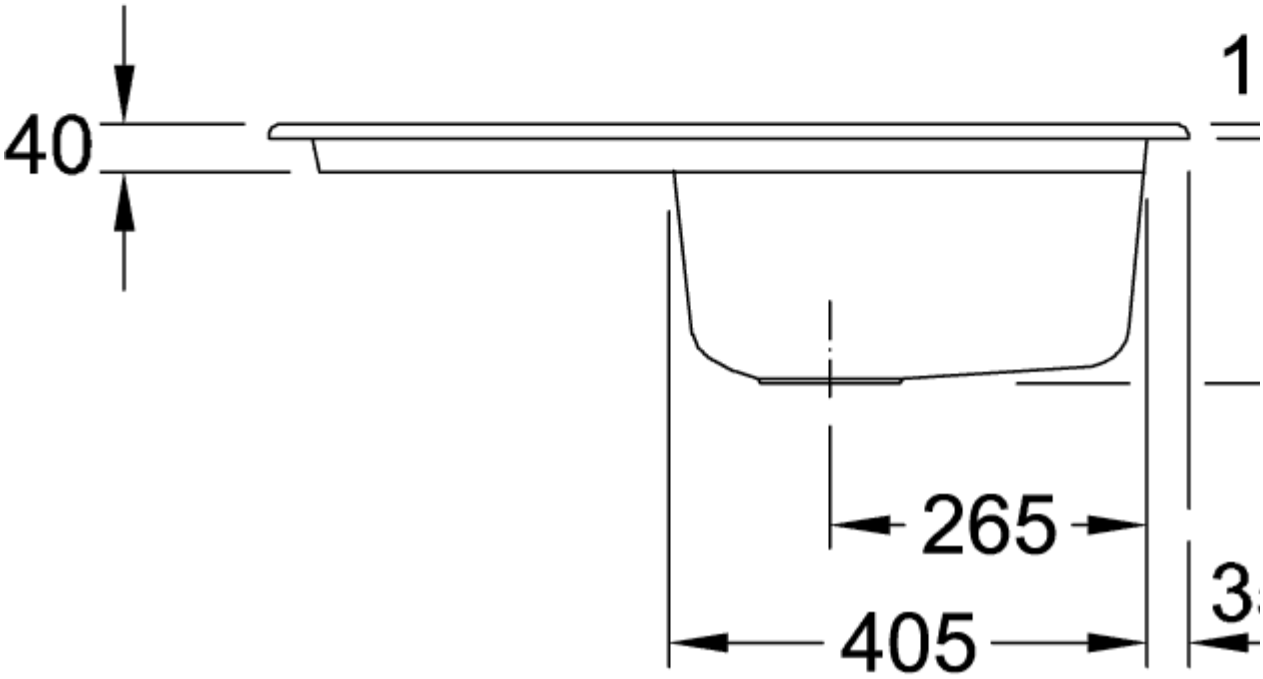
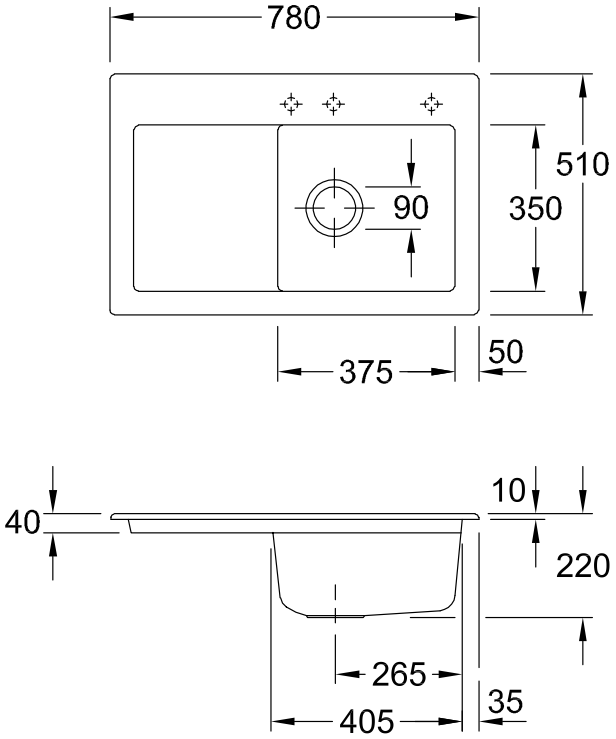
671401i4