SILUET 50 S ÉVIER À ENCASTRER RECTANGLE

INFORMATION SUR LE PRODUIT

Titre de l'article	Villeroy & Boch Siluet 50 S Évier à encastrer, inclus Vidage automatique, en TitanCeram, 510 x 510 mm, Blanc CeramicPlus
Code article	334502R1
Montage / Type de montage	à encastrer
Instructions de montage	largeur minimale du meuble sous lavabo : 50 cm
Contenu de la livraison	1 évier , 1 vidage automatique 1 plaque de recouvrement ronde
Longueur en mm	510
Largeur en mm	510
Hauteur en mm	220
Profondeur interne	200
Collection	Siluet 50 S
Matériel	TitanCeram
Désignation de la couleur	Blanc CeramicPlus
Autre matériau	Grille de bonde: Acier inoxydable Bonde: Acier inoxydable
Prix de design	Cuisine innovante de l'année® 2018
Fonction du raccord de vidange	vidage automatique
Désignation de la couleur	Blanc
Autres désignations des couleurs	Grille de bonde: Chromé, Bonde: Chromé

CROQUIS TECHNIQUES

334502R1

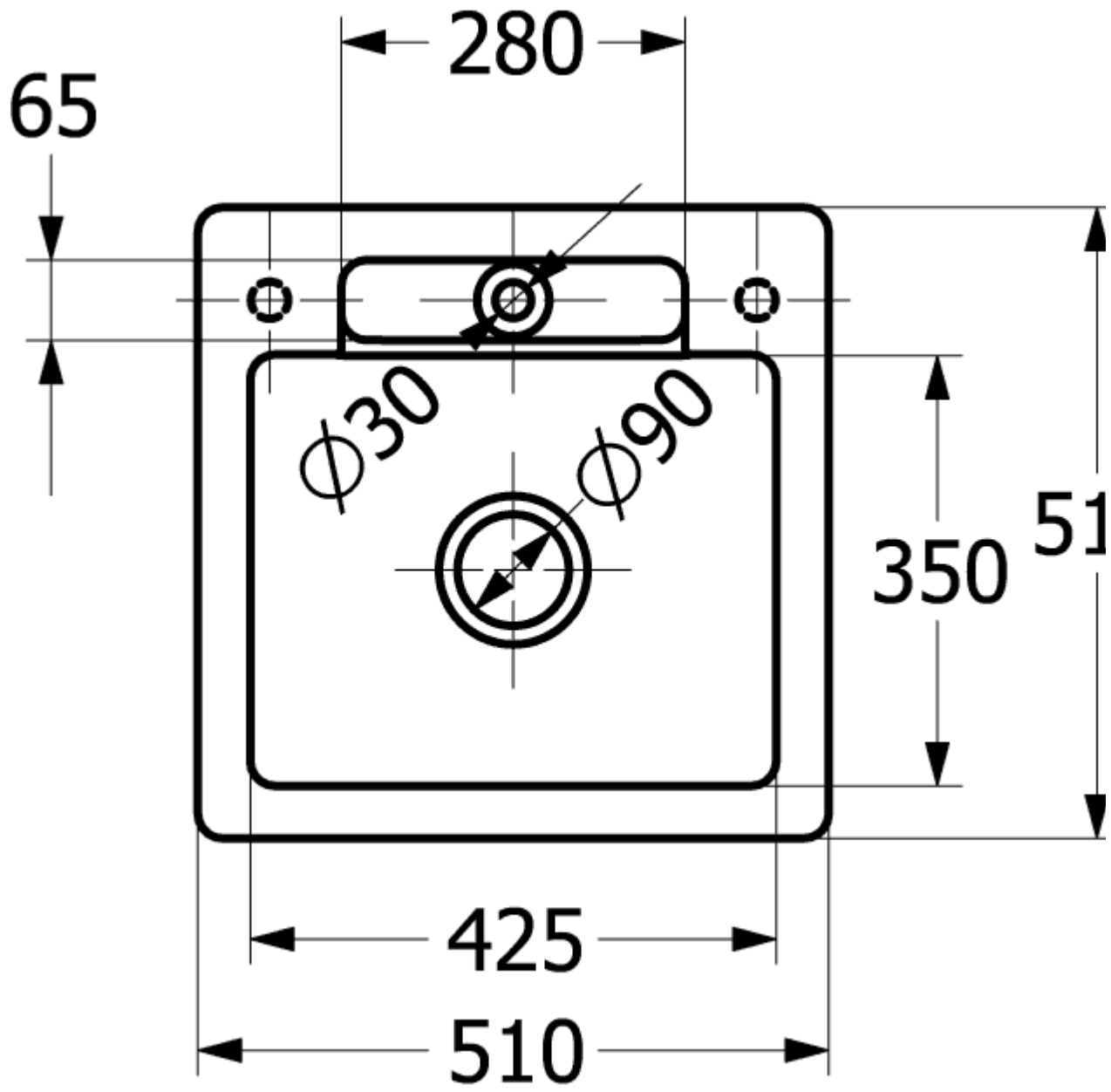
280
65
Ø30
Ø90
350
51
425
510

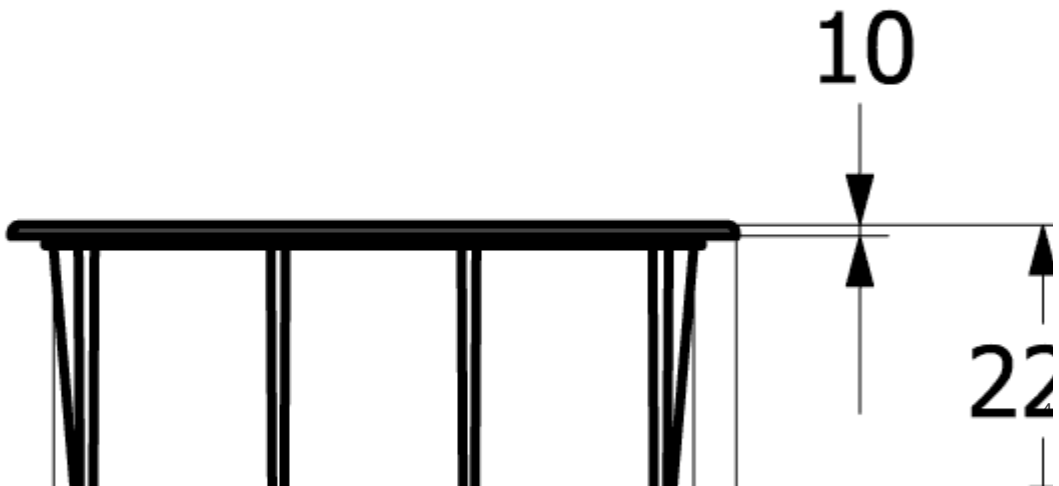
10
22
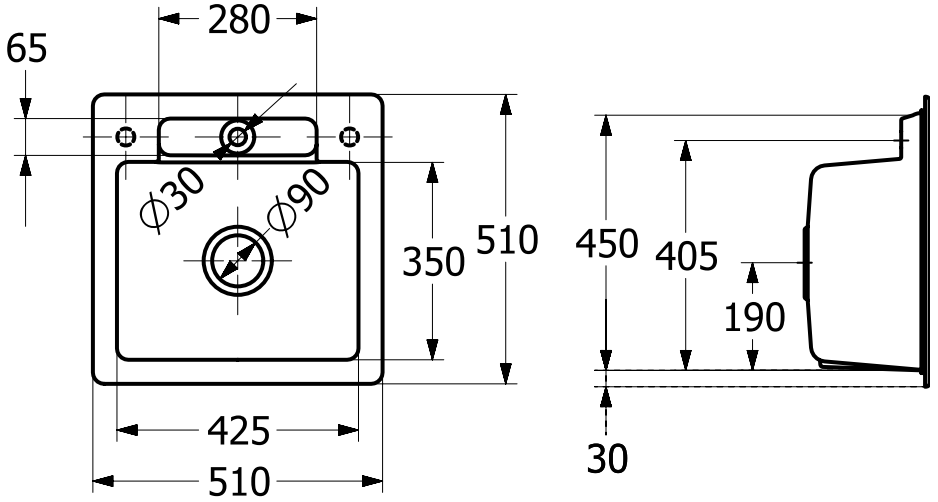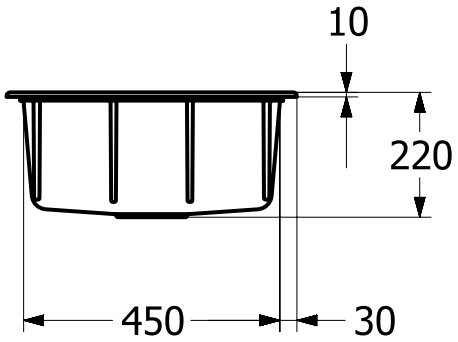
334502R1