CONDOR 45 ÉVIER À ENCASTRER RECTANGLE

INFORMATION SUR LE PRODUIT

Titre de l'article	Villeroy & Boch Condor 45 Évier à encastrer, inclus Vidage automatique, en Céramique, 800 x 510 mm, Almond CeramicPlus
Code article	674502AM
Montage / Type de montage	à encastrer
Instructions de montage	largeur minimale du meuble sous lavabo : 45 cm
Contenu de la livraison	1 évier , 1 vidage automatique 1 plaque de recouvrement ronde
Longueur en mm	510
Largeur en mm	800
Hauteur en mm	200
Profondeur interne	180
Collection	Condor 45
Matériel	Céramique
Désignation de la couleur	Almond CeramicPlus
Autre matériau	Grille de bonde: Acier inoxydable Bonde: Acier inoxydable
Position de la cuve principale	Cuve réversible
Fonction du raccord de vidange	vidage automatique
Désignation de la couleur	Almond
Autres désignations des couleurs	Grille de bonde: Chromé, Bonde: Chromé

CROQUIS TECHNIQUES

674502AM

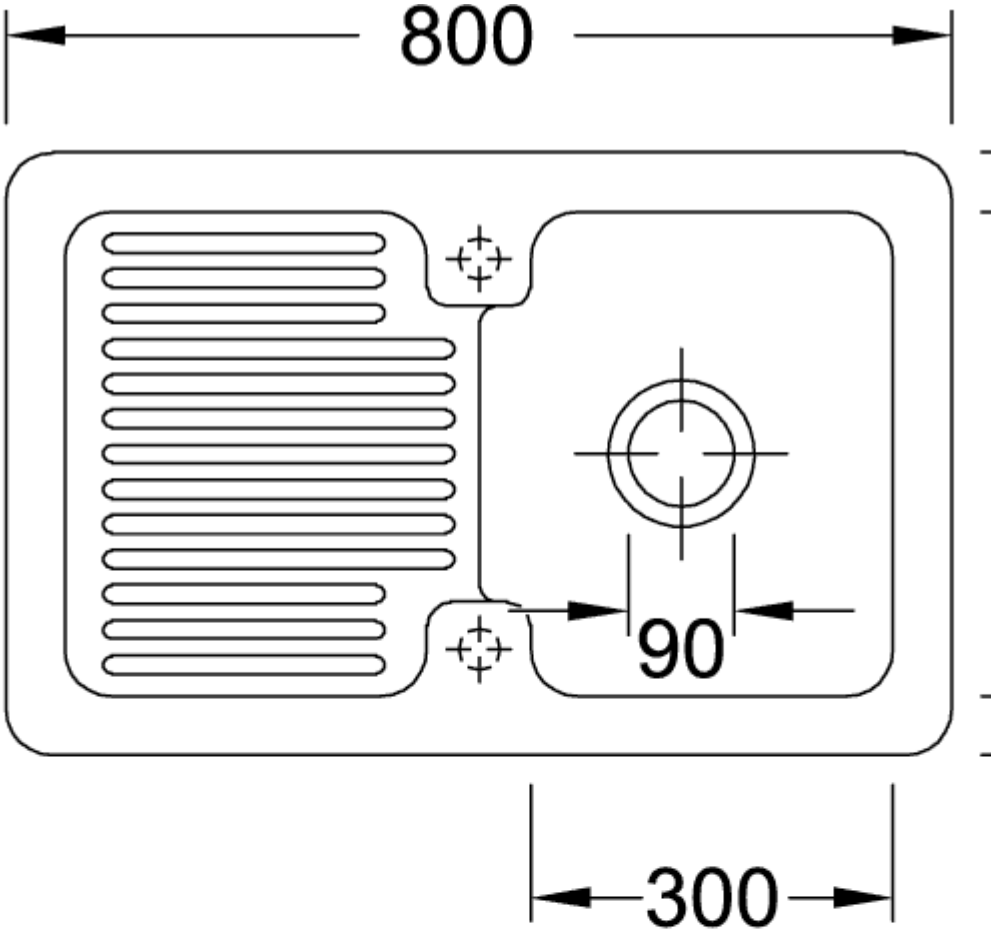

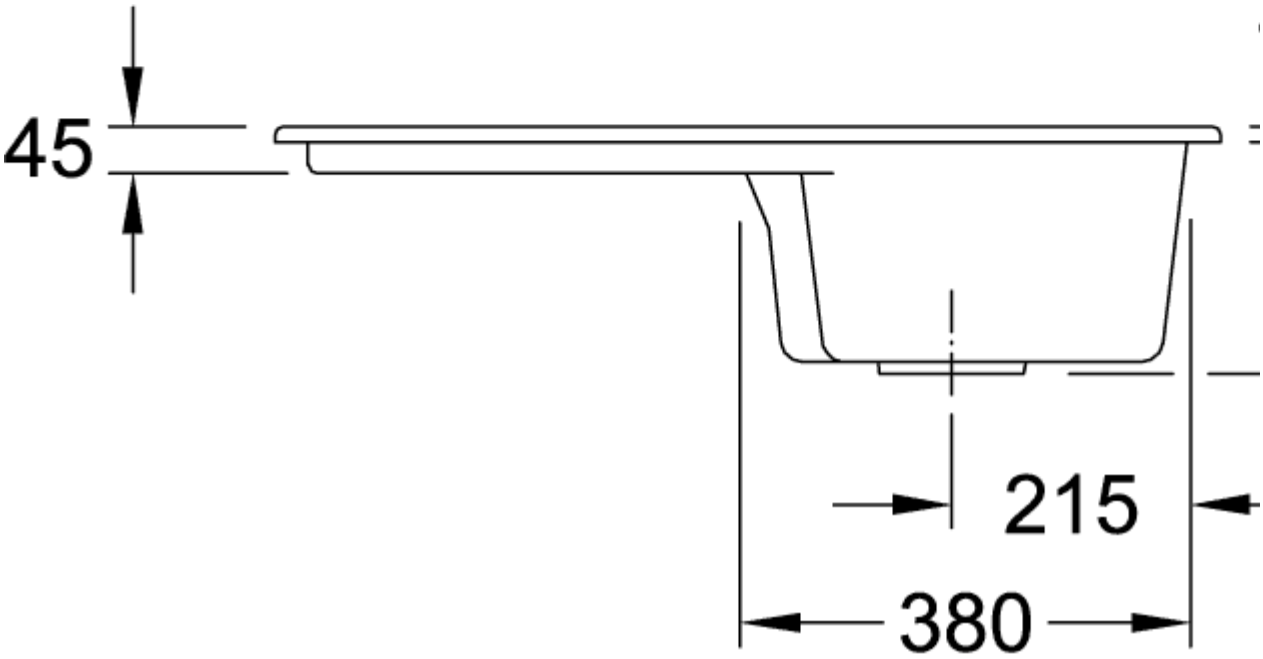
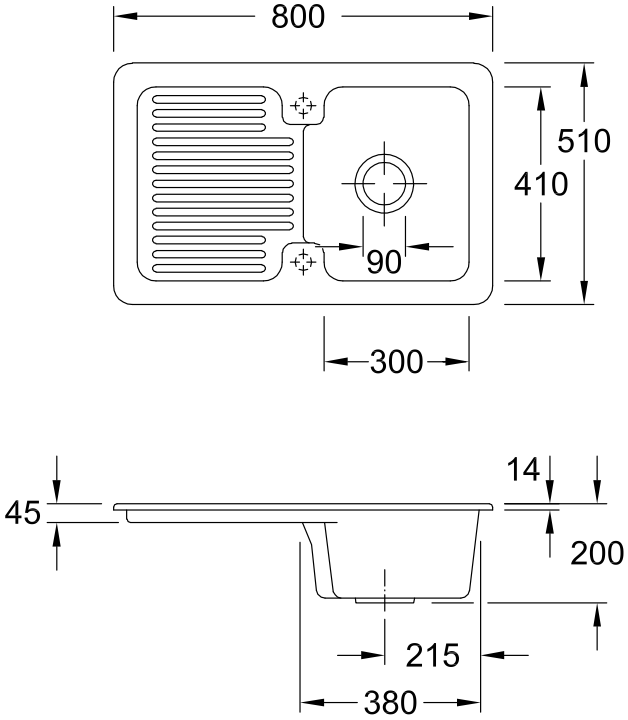
674502AM