SQUARO INFINITY RECEVEUR DE DOUCHE RECTANGULAIRE RECTANGLE

INFORMATION SUR LE PRODUIT

Titre de l'article	Villeroy & Boch Squaro Infinity Receveur de douche rectangulaire, 1200 x 800 x 40 mm, Nature Grey
Code article	UDQ1280SQI2V-AL
Montage / Type de montage	encastrement à fleur du sol, pose sur le carrelage|pose sur un support
Instructions de montage	Il est possible de découper soi-même les receveurs de douche en Quaryl en respectant les instructions de montage ; n'hésitez pas à visionner le film vidéo sur notre site pro.villeroy-boch.
Contenu de la livraison	1 receveur de douche rectangulaire , 1 cache bonde de couleur mate assortie avec baguette chromée
Longueur en mm	1200
Largeur en mm	800
Hauteur en mm	40
Profondeur interne	15
Collection	Squaro Infinity
Matériel	Quaryl®
Désignation de la couleur	Nature Grey
Autre matériau	Cache bonde: Acrylique
Autres finitions	Cache bonde: mat
Prix de design	iF Design Award 2016
Forme	Rectangle
Désignation de la couleur	Nature Grey
Autres désignations des couleurs	Cache bonde: Nature Grey
Surface antibactérienne (avec AntiBac)	Non
Nettoyage facile des surfaces (CeramicPlus)	Non
Avec résistance au glissement	Non

CROQUIS TECHNIQUES

UDQ1280SQI2V-AL

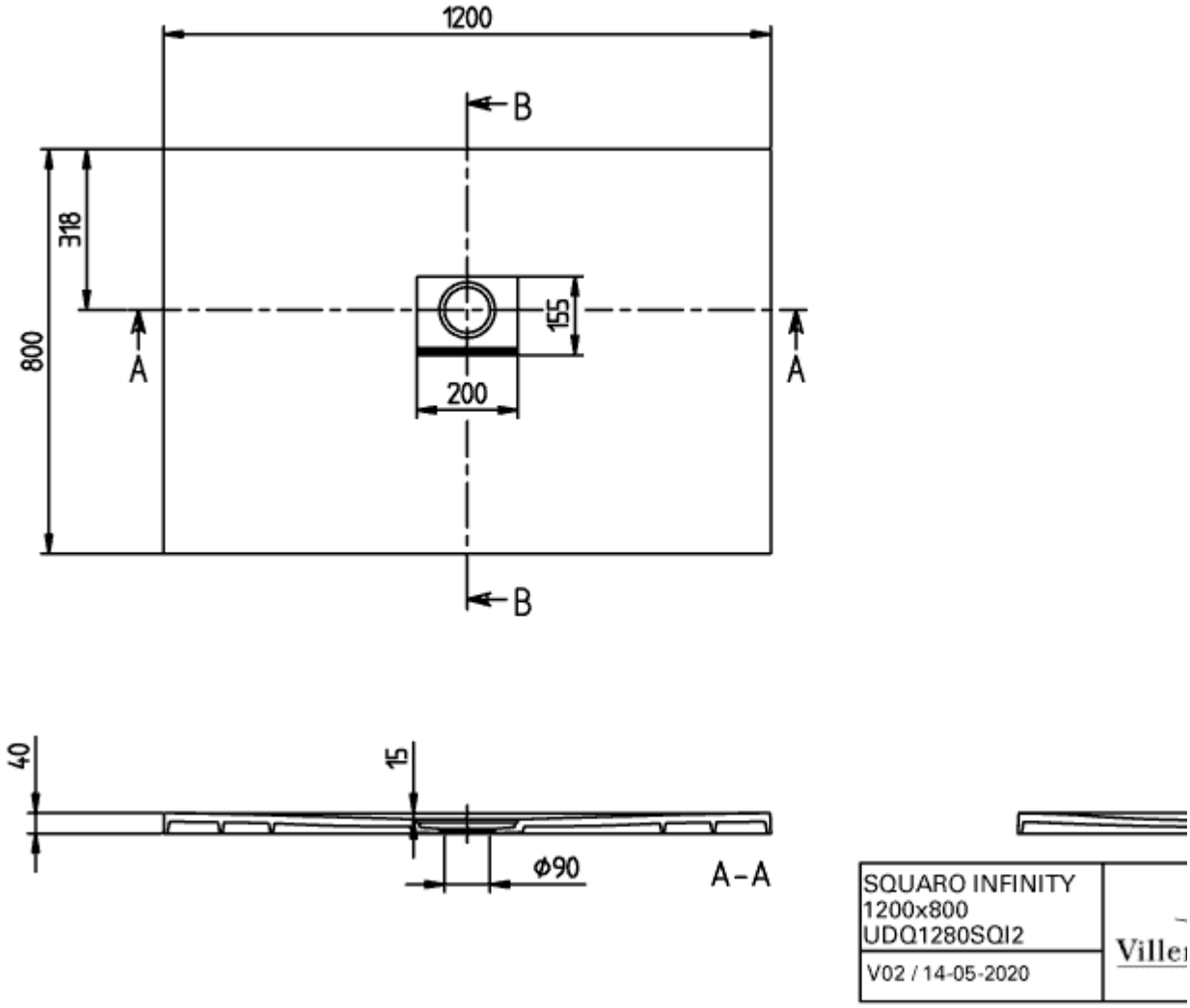
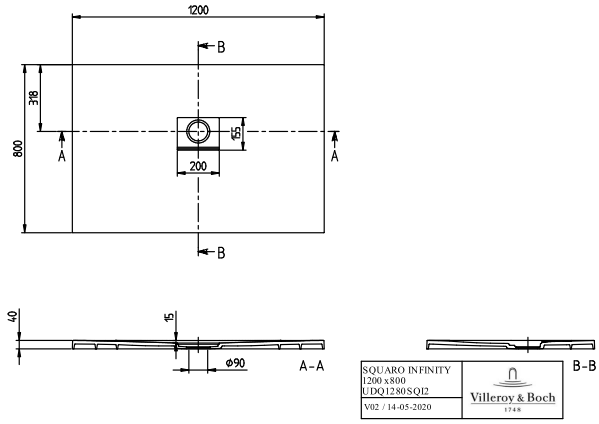
UDQ1280SQI2V-AL