# SQUARO INFINITY RECEVEUR DE DOUCHE RECTANGULAIRE RECTANGLE

## INFORMATION SUR LE PRODUIT

| | |
|---|---|
| Titre de l'article | Villeroy & Boch Squaro Infinity Receveur de douche rectangulaire, 1100 x 700 x 40 mm, Nature Grey |
| Code article | UDQ1170SQI2IV-AL |
| Montage / Type de montage | à poser , encastrement à fleur du sol |
| Instructions de montage | Il est possible de découper soi-même les receveurs de douche en Quaryl en respectant les instructions de montage ; n'hésitez pas à visionner le film vidéo sur notre site pro.villeroy-boch. |
| Contenu de la livraison | 1 receveur de douche rectangulaire , 1 cache bonde de couleur mate assortie avec baguette chromée |
| Longueur en mm | 1100 |
| Largeur en mm | 700 |
| Hauteur en mm | 40 |
| Profondeur interne | 15 |
| Collection | Squaro Infinity |
| Matériel | Quaryl® |
| Désignation de la couleur | Nature Grey |
| Autre matériau | Cache bonde: Acrylique |
| Autres finitions | Cache bonde: mat |
| Prix de design | iF Design Award 2016 |
| Forme | Rectangle |
| Désignation de la couleur | Nature Grey |
| Autres désignations des couleurs | Cache bonde: Nature Grey |
| Surface antibactérienne (avec AntiBac) | Non |
| Nettoyage facile des surfaces (CeramicPlus) | Non |
| Avec résistance au glissement | Non |

## CROQUIS TECHNIQUES

**UDQ1170SQI2IV-AL**

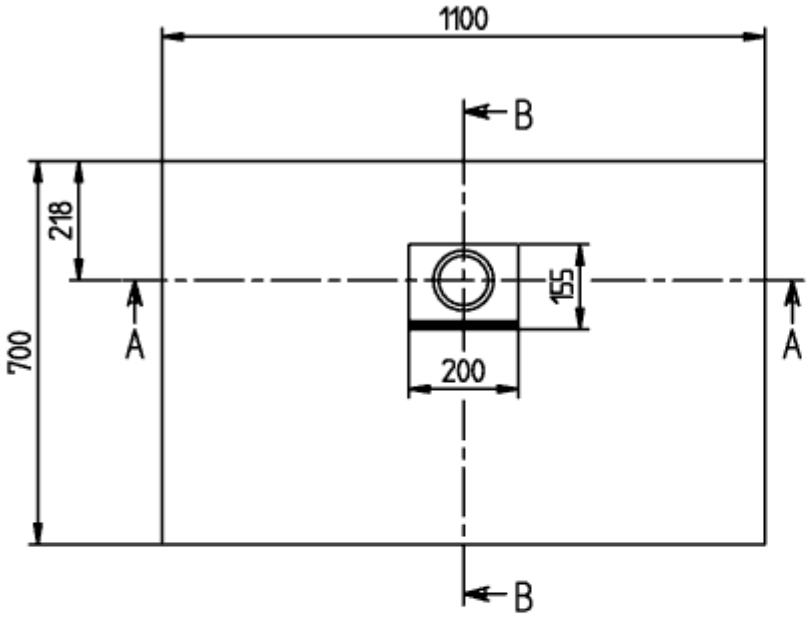


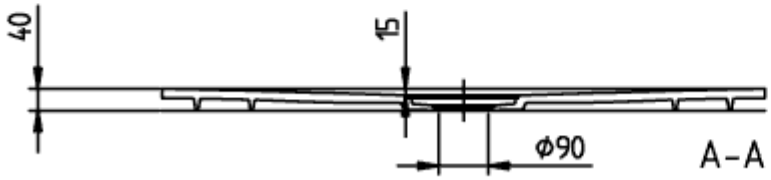


SQUAR

UDQ11

Villero

- This drawing is fo
- Dimensions on th deviate from this
- Claims about wro product or drawin

| | |
|---|---|
| SQUARO INFINITY<br>1100x700<br>UDQ1170SQI2I | Villeroy |
| V02 / 14-05-2020 | 174 |

# UDQ1170SQI2IV-AL

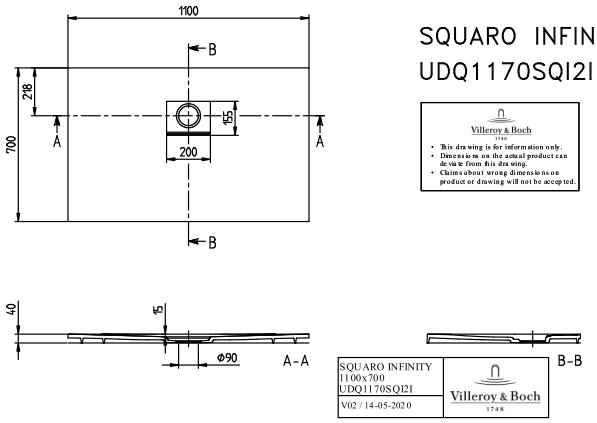


SQUARO INFINITY
UDQ1170SQI2I

Villeroy & Boch
1748

- This drawing is for information only.
- Dimensions on the actual product can deviate from this drawing.
- Claims about wrong dimensions on product or drawing will not be accepted.

| | |
|---|---|
| SQUARO INFINITY<br>1100x700<br>UDQ1170SQI2I | Villeroy & Boch<br>1748 |
| V02 / 14-05-2020 | |