ARCHITECTURA RECEVEUR DE DOUCHE RECTANGULAIRE RECTANGLE

INFORMATION SUR LE PRODUIT

Titre de l'article	Villeroy & Boch Architectura Receveur de douche rectangulaire, 1700 x 750 x 15 mm, Blanc
Code article	UDA1775ARA215V-01
Montage / Type de montage	à poser , montage en angle| encastrement à fleur du sol|pose sur un support
Instructions de montage	Afin d'exclure tout risque de pénétration d'humidité dans la structure du sol, nous vous recommandons, lors de l'installation de Metalrim avec un rebord de 15 mm, de prévoir une étanchéité composite sur la structure du sol, conformément à la réglementation de l'ETAG 022., Deux supports (U82990000) sont nécessaires à partir des modèles 1400 900. |La hauteur d'installation peut être réduite de 30 mm en utilisant la bonde de vidage Viega code article 634 100. Attention : cette bonde de vidage n'est pas conforme à la norme EN 274.
Contenu de la livraison	1 receveur de douche rectangulaire , 1 cache bonde d'écoulement en blanc (01). Des caches de couleurs mates assorties aux receveurs sont disponibles.
Longueur en mm	1700
Largeur en mm	750
Hauteur en mm	15
Profondeur interne	16
Collection	Architectura
Matériel	Acrylique
Désignation de la couleur	Blanc
Autre matériau	Cache bonde: Acrylique
Autres finitions	Cache bonde: brillant
Forme	Rectangle
Désignation de la couleur	Blanc
Autres désignations des couleurs	Cache bonde: Blanc
Surface antibactérienne (avec AntiBac)	Non
Nettoyage facile des surfaces (CeramicPlus)	Non
Avec résistance au glissement	Non

CROQUIS TECHNIQUES

UDA1775ARA215V-01

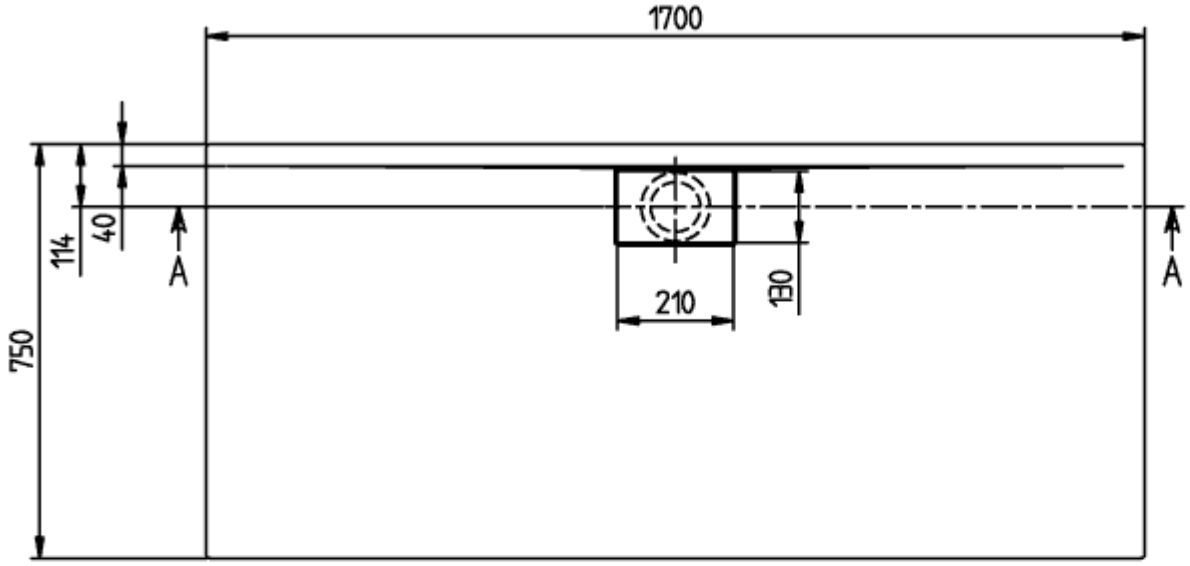

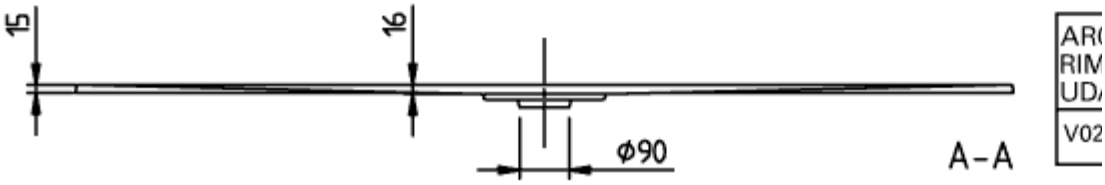

UDA1775ARA215V-01

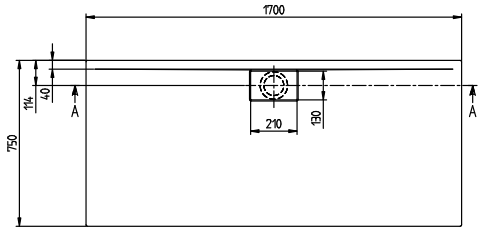

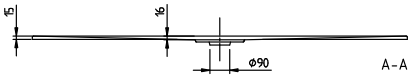

ARCHITECTURA METAL RIM 1700x750 UDA1775ARA215	Villeroy & Boch 1748
V02 / 31-03-2021	