ARCHITECTURA RECEVEUR DE DOUCHE RECTANGULAIRE RECTANGLE

INFORMATION SUR LE PRODUIT

Titre de l'article	Villeroy & Boch Architectura Receveur de douche rectangulaire, 1000 x 800 x 48 mm, Stone White
Code article	UDA1080ARA248V-RW
Montage / Type de montage	à poser , montage en angle| encastrement à fleur du sol|pose sur un support
Instructions de montage	La hauteur d'installation peut être réduite de 30 mm en utilisant la bonde de vidage Viega code article 634 100. Attention : cette bonde de vidage n'est pas conforme à la norme EN 274.
Contenu de la livraison	1 receveur de douche rectangulaire , 1 cache bonde d'écoulement en blanc (01). Des caches de couleurs mates assorties aux receveurs sont disponibles.
Longueur en mm	1000
Largeur en mm	800
Hauteur en mm	48
Profondeur interne	15
Collection	Architectura
Matériel	Acrylique
Désignation de la couleur	Stone White
Autre matériau	Cache bonde: Acrylique
Autres finitions	Cache bonde: mat
Forme	Rectangle
Désignation de la couleur	Stone White
Autres désignations des couleurs	Cache bonde: Stone White
Surface antibactérienne (avec AntiBac)	Non
Nettoyage facile des surfaces (CeramicPlus)	Non
Avec résistance au glissement	Non

CROQUIS TECHNIQUES

UDA1080ARA248V-RW

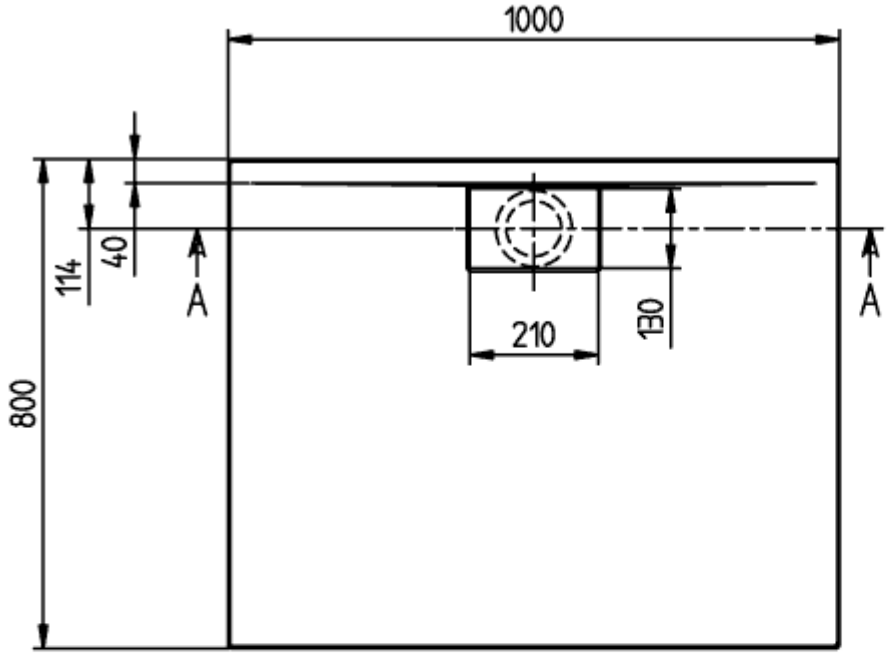

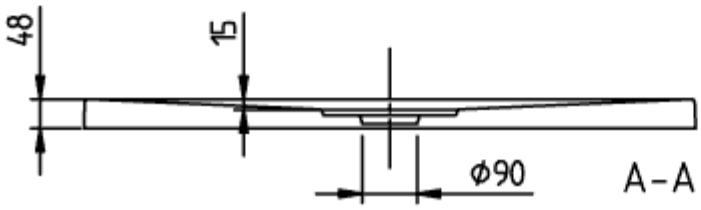

ARCHITECTURA METAL
RIM 1000x800
UDA1080ARA248

V02 / 31-03-2021

UDA1080ARA248V-RW

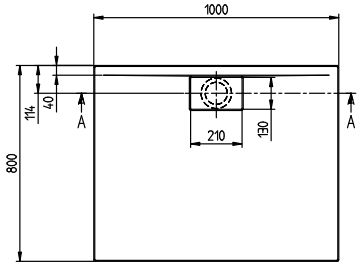

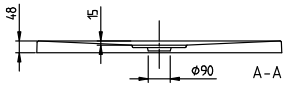

ARCHITECTURA METAL RIM 1000x800 UDA1080ARA248	Villeroy & Boch 1748
V02 / 31-03-2021	