ARCHITECTURA RECEVEUR DE DOUCHE RECTANGULAIRE RECTANGLE

INFORMATION SUR LE PRODUIT

Titre de l'article	Villeroy & Boch Architectura Receveur de douche rectangulaire, 1000 x 750 x 48 mm, Blanc
Code article	UDA1075ARA248GV-01
Montage / Type de montage	à poser , montage en angle| encastrement à fleur du sol|pose sur un support
Instructions de montage	La hauteur d'installation peut être réduite de 30 mm en utilisant la bonde de vidage Viega code article 634 100. Attention : cette bonde de vidage n'est pas conforme à la norme EN 274.
Contenu de la livraison	1 receveur de douche rectangulaire , 1 cache bonde d'écoulement en blanc (01). Des caches de couleurs mates assorties aux receveurs sont disponibles.
Longueur en mm	1000
Largeur en mm	750
Hauteur en mm	48
Profondeur interne	14
Collection	Architectura
Matériel	Acrylique
Désignation de la couleur	Blanc
Autre matériau	Cache bonde: Acrylique
Autres finitions	Cache bonde: brillant
Forme	Rectangle
Désignation de la couleur	Blanc
Autres désignations des couleurs	Cache bonde: Blanc
Surface antibactérienne (avec AntiBac)	Non
Nettoyage facile des surfaces (CeramicPlus)	Non
Avec résistance au glissement	Oui

CROQUIS TECHNIQUES

UDA1075ARA248GV-01

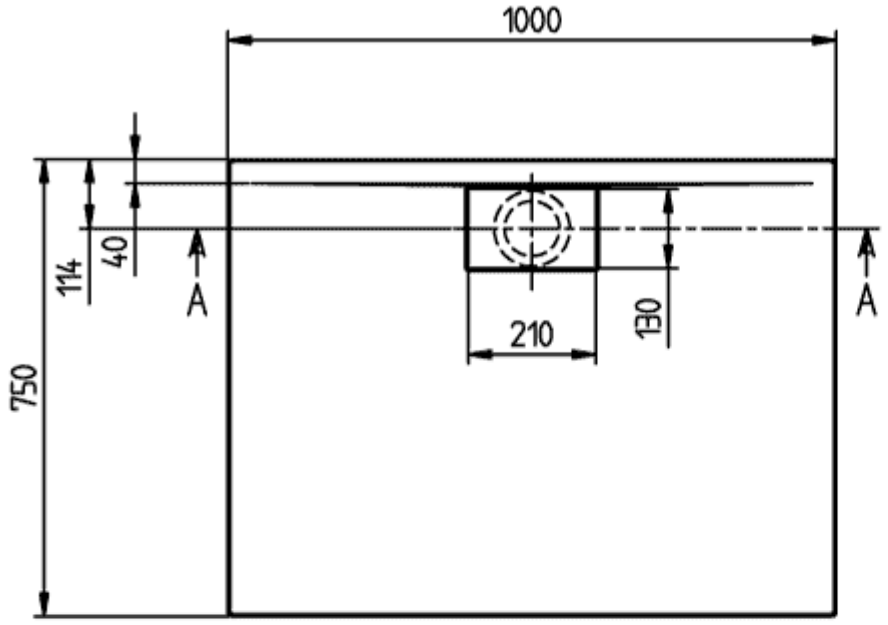

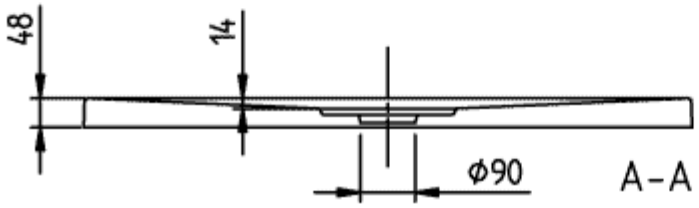

ARCHITECTURA METAL RIM 1000x750 UDA1075ARA248	Vi
V02 / 31-03-2021	

UDA1075ARA248GV-01

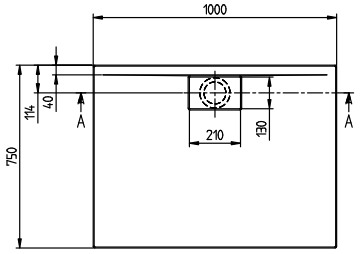

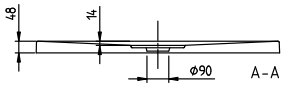

ARCHITECTURA METAL RIM 1000x750 UDA1075ARA248	Villeroy & Boch 1748
V02 / 31-03-2021	