AVEO NEW GENERATION BAIGNOIRE EN ÎLOT EN ÎLOT

INFORMATION SUR LE PRODUIT

Titre de l'article	Villeroy & Boch Aveo New Generation Baignoire en îlot Couleur à la demande , 1900 x 950 mm, Stone White
Code article	UBQ194AVE9T1BCV-RW
Montage / Type de montage	autoportant
Contenu de la livraison	1 baignoire en îlot , 1 vidage et trop-plein rallongés (chromés)
Longueur en mm	1900
Largeur en mm	950
Hauteur en mm	830
Profondeur interne	443
Collection	Aveo New Generation
Matériel	Quaryl®
Désignation de la couleur	Stone White
Autre matériau	Vidage avec trop-plein: Plastique Cache bonde: Plastique
Autres finitions	Vidage avec trop-plein: brillant, Cache bonde: brillant
Avec trop-plein	Oui
Nombre de personnes	1
Forme	En îlot
Désignation de la couleur	Stone White
Autres désignations des couleurs	Vidage avec trop-plein: Chromé, Cache bonde: Chromé
Avec résistance au glissement	Non
Sortie / évacuation	Évacuation dans le piétement
Forme intérieure	ovale
SilentFlow	Non

CROQUIS TECHNIQUES

UBQ194AVE9T1BCV-RW

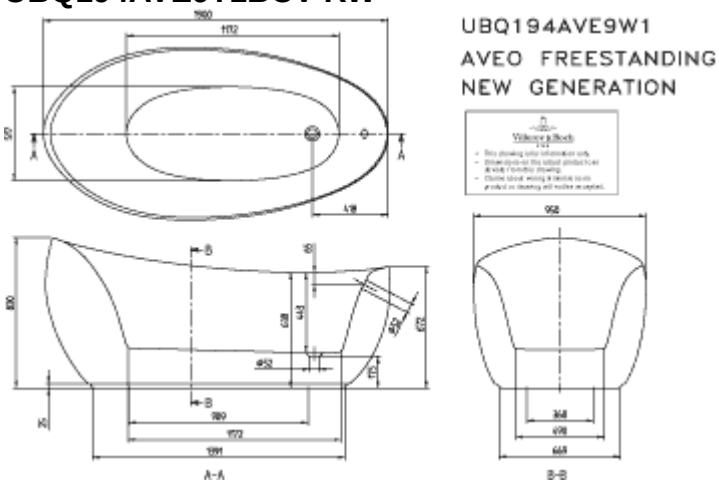
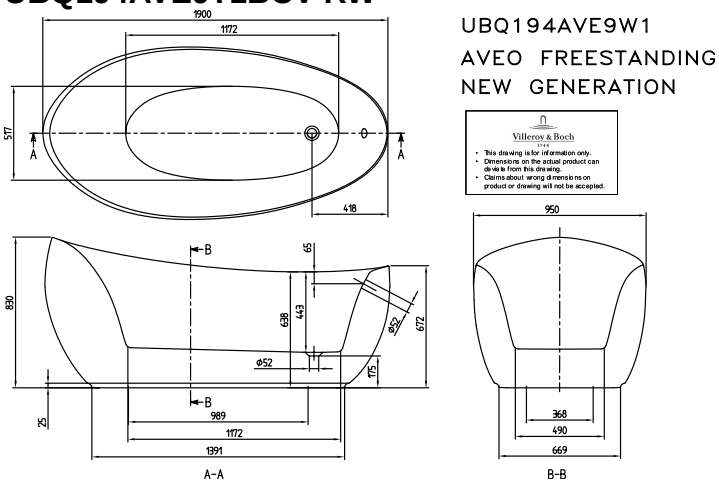
UBQ194AVE9T1BCV-RW