OBERON BAIGNOIRE RECTANGULAIRE RECTANGLE

INFORMATION SUR LE PRODUIT

Titre de l'article	Villeroy & Boch Oberon Baignoire rectangulaire, 1700 x 750 mm, Stone White
Code article	UBQ170OBE2V-RW
Montage / Type de montage	Montage
Contenu de la livraison	1 baignoire rectangulaire , 2 piétements pour baignoire (autocollants), réglables de 130 à 180 mm
Longueur en mm	1700
Largeur en mm	750
Hauteur en mm	475
Profondeur interne	450
Collection	Oberon
Matériel	Quaryl®
Désignation de la couleur	Stone White
Avec trop-plein	Oui
Nombre de personnes	1
Forme	Rectangle
Désignation de la couleur	Stone White
Avec résistance au glissement	Non
Sortie / évacuation	Évacuation dans le piétement
Forme intérieure	ovale
SilentFlow	Non

CROQUIS TECHNIQUES

UBQ170OBE2V-RW

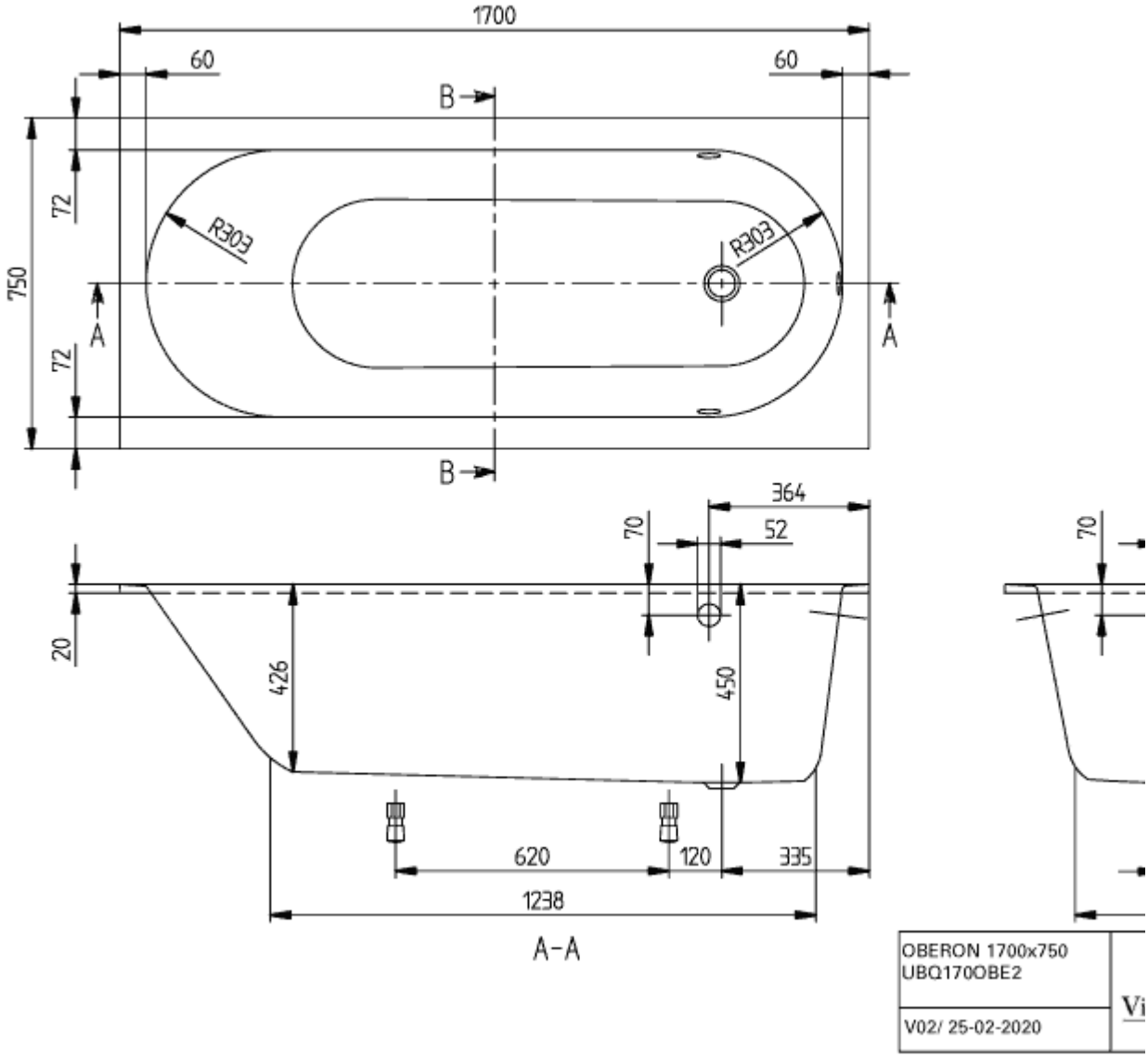
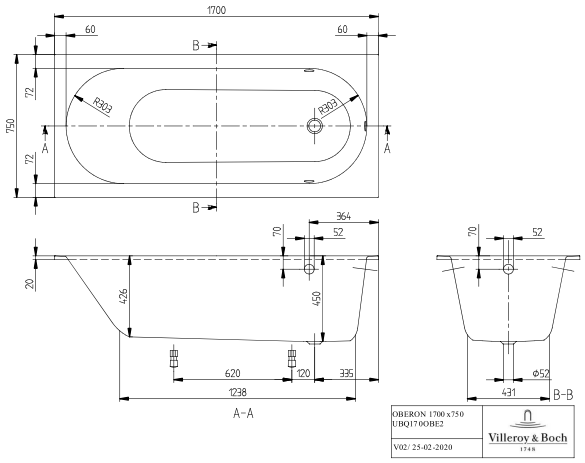
UBQ170OBE2V-RW