# FINION MEUBLE SOUS PLAN RECTANGULAIRE

## INFORMATION SUR LE PRODUIT

| | |
|---|---|
| Titre de l'article | Villeroy & Boch Finion Meuble sous plan, avec éclairage, 3 tiroirs sur rails, 1200 x 603 x 501 mm, Olive Matt Lacquer / Glossy White Lacquer / Glass White Matt |
| Code article | G141GFGM |
| Montage / Type de montage | montage mural |
| Type d'ouverture | 3 tiroirs sur rails |
| Équipement | 1 séparation haute en verre , 3 séparations basses en verre 1 boîte de rangement S 1 boîte de rangement M 3 tiroirs sur rails avec tapis antidérapant |
| Contenu de la livraison | 1 meuble sous plan , 1 kit de fixation |
| Position de l'évier | lavabo à droite |
| Position de l'étagère | à gauche |
| Profondeur en mm | 501 |
| Largeur en mm | 1200 |
| Hauteur en mm | 603 |
| Collection | Finion |
| Convient pour | sélection de lavabos |
| Fonction | • avec fermeture amortie SoftClosing<br>• avec éclairage<br>• avec fonction clic-clac |
| Matériau de la façade | MDF |
| Finition de la façade | laque |
| Matériau du corps | MDF |
| Finition du corps | laque |
| Matériau des étagères | MDF |
| Finition de l'étagère | laque |
| Matériau de la plaque de recouvrement | MDF |
| Forme | Rectangulaire |
| Désignation de la couleur | Olive Matt Lacquer |
| Désignation de la couleur de l'étagère | Glossy White Lacquer |
| Désignation de la couleur de la plaque de recouvrement | Glass White Matt |
| Avec éclairage | Oui |
| Compatible domotique | Non |

## CROQUIS TECHNIQUES

### G141GFGM

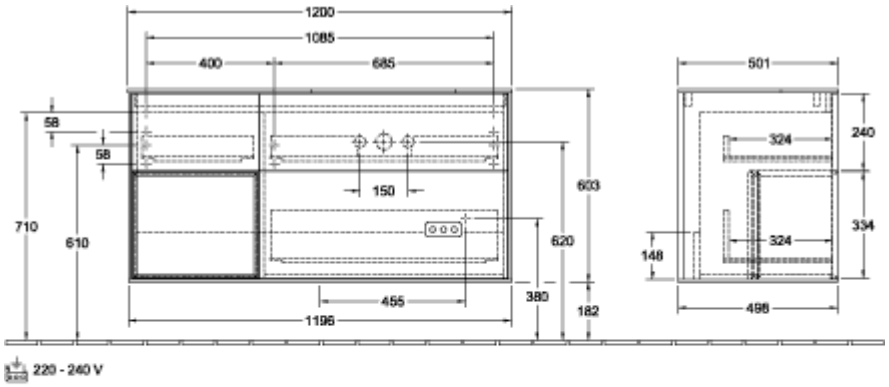


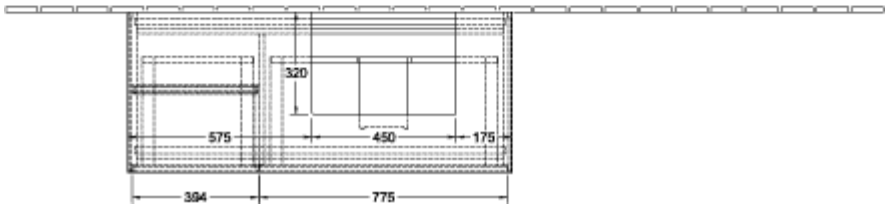

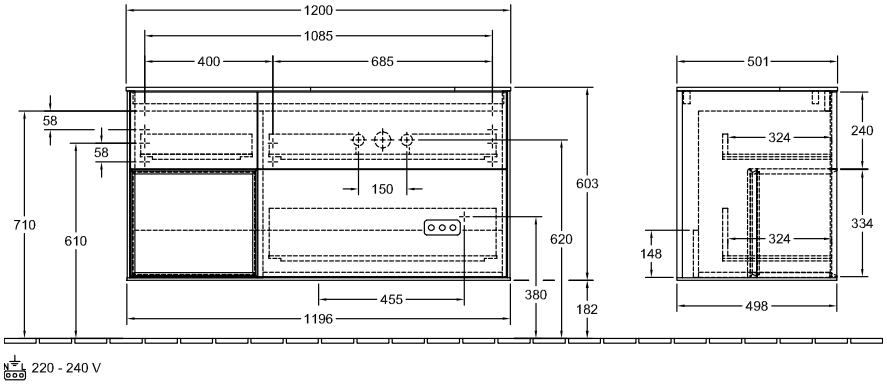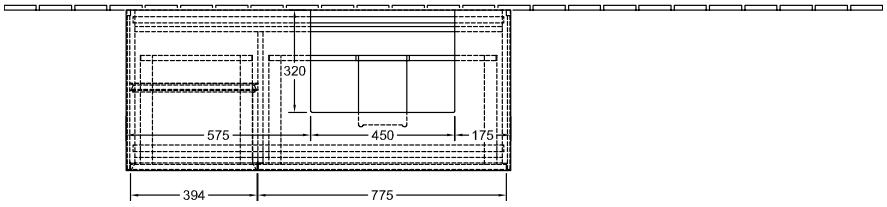
### G141GFGM