LEGATO MEUBLE SOUS PLAN RECTANGULAIRE

INFORMATION SUR LE PRODUIT

Titre de l'article	Villeroy & Boch Legato Meuble sous plan, avec éclairage, 2 tiroirs sur rails, 600 x 550 x 500 mm, White Wood / White Wood
Code article	B732L0E8
Montage / Type de montage	montage mural
Type d'ouverture	2 tiroirs sur rails
Équipement	1 séparation haute en verre , 2 séparations basses en verre 1 boîte de rangement L 2 tiroirs sur rails avec tapis antidérapant
Contenu de la livraison	1 meuble sous plan , 1 kit de fixation
Position de l'évier	lavabo au milieu
Profondeur en mm	500
Largeur en mm	600
Hauteur en mm	550
Collection	Legato
Convient pour	sélection de lave-mains
Fonction	• avec fermeture amortie SoftClosing • avec éclairage
Matériau de la façade	Panneau de particules
Finition de la façade	mélaminé
Matériau du corps	Panneau de particules
Finition du corps	mélaminé
Matériau de la plaque de recouvrement	Panneau de particules
Forme	Rectangulaire
Désignation de la couleur	White Wood
Désignation de la couleur de la plaque de recouvrement	White Wood
Avec éclairage	Oui
Compatible domotique	Non

CROQUIS TECHNIQUES

B732L0E8

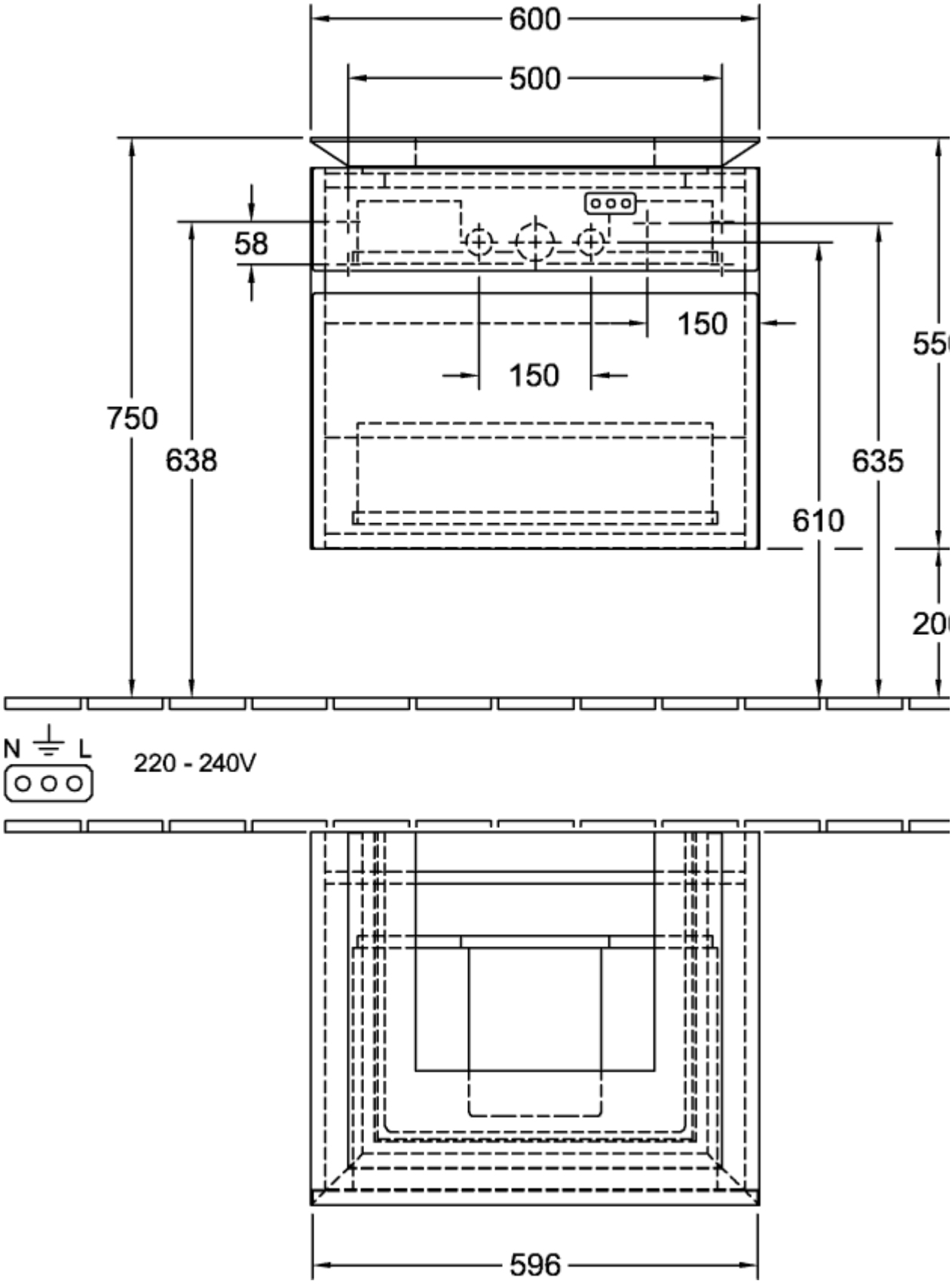

B732L0E8

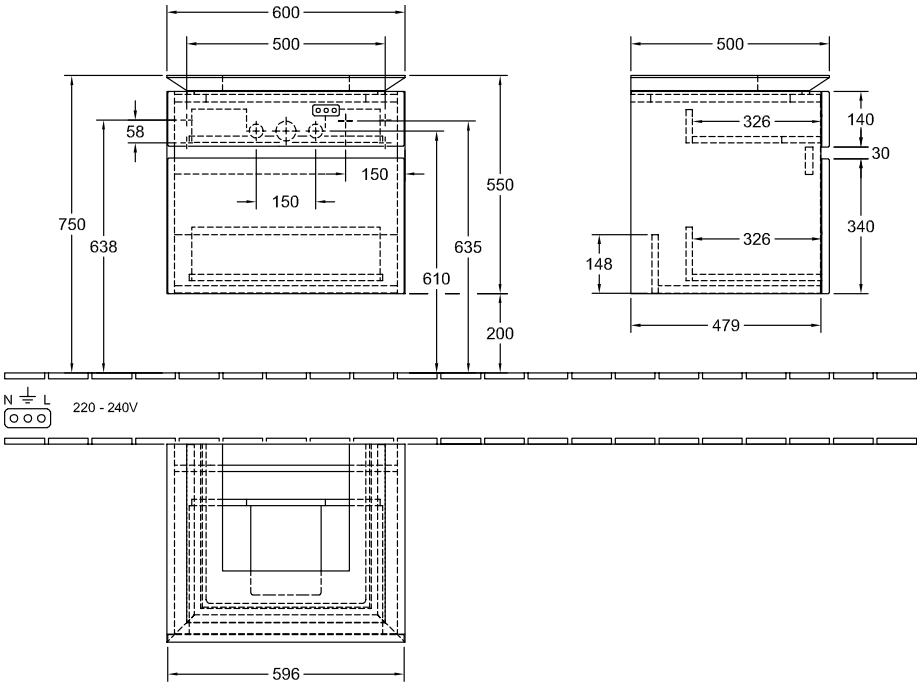
600
500
58
150
150
750
638
610
635
550
200
500
326
140
30
340
326
148
479
N
L
220 - 240V
596