# MORE TO SEE 14 MIROIR RECTANGLE

## INFORMATION SUR LE PRODUIT



| | |
|---|---|
| Titre de l'article | Villeroy & Boch More To See 14 Miroir, avec éclairage, 450 x 750 x 47 mm |
| Code article | A4294500 |
| Montage / Type de montage | montage mural |
| Contenu de la livraison | 1 miroir , 1 kit de fixation |
| Profondeur en mm | 47 |
| Largeur en mm | 450 |
| Hauteur en mm | 750 |
| Collection | More To See 14 |
| Fonction | avec éclairage |
| Matériel | Verre |
| Forme | Rectangle |
| Avec éclairage | Oui |
| Compatible domotique | Non |

## CROQUIS TECHNIQUES

### A4294500

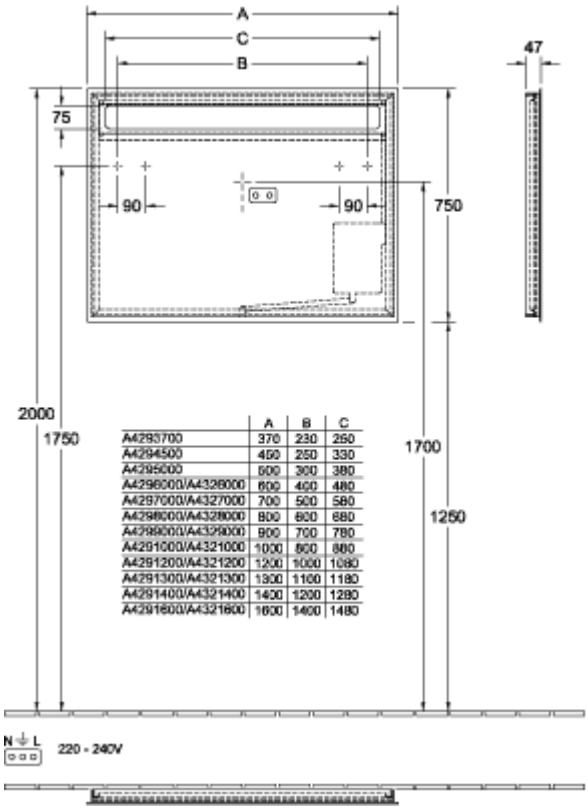


| | A | B | C |
|---|---|---|---|
| A4293700 | 370 | 230 | 250 |
| A4294500 | 450 | 250 | 330 |
| A4295000 | 500 | 300 | 380 |
| A4296000/A4328000 | 600 | 400 | 480 |
| A4297000/A4327000 | 700 | 500 | 580 |
| A4298000/A4328000 | 800 | 600 | 680 |
| A4299000/A4329000 | 900 | 700 | 780 |
| A4291000/A4321000 | 1000 | 800 | 880 |
| A4291200/A4321200 | 1200 | 1000 | 1080 |
| A4291300/A4321300 | 1300 | 1100 | 1180 |
| A4291400/A4321400 | 1400 | 1200 | 1280 |
| A4291600/A4321600 | 1600 | 1400 | 1480 |

# A4294500

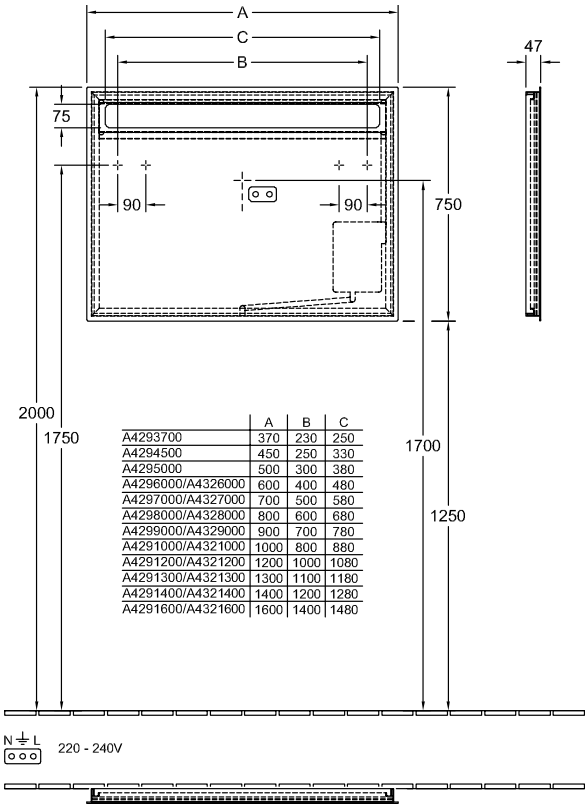


| | A | B | C |
|---|---|---|---|
| A4293700 | 370 | 230 | 250 |
| A4294500 | 450 | 250 | 330 |
| A4295000 | 500 | 300 | 380 |
| A4296000/A4326000 | 600 | 400 | 480 |
| A4297000/A4327000 | 700 | 500 | 580 |
| A4298000/A4328000 | 800 | 600 | 680 |
| A4299000/A4329000 | 900 | 700 | 780 |
| A4291000/A4321000 | 1000 | 800 | 880 |
| A4291200/A4321200 | 1200 | 1000 | 1080 |
| A4291300/A4321300 | 1300 | 1100 | 1180 |
| A4291400/A4321400 | 1400 | 1200 | 1280 |
| A4291600/A4321600 | 1600 | 1400 | 1480 |