MORE TO SEE 14 MIROIR RECTANGLE

INFORMATION SUR LE PRODUIT

Titre de l'article	Villeroy & Boch More To See 14 Miroir, avec éclairage, 1200 x 750 x 47 mm
Code article	A4291200
Montage / Type de montage	montage mural
Contenu de la livraison	1 miroir , 1 kit de fixation
Profondeur en mm	47
Largeur en mm	1200
Hauteur en mm	750
Collection	More To See 14
Fonction	avec éclairage
Matériel	Verre
Forme	Rectangle
Avec éclairage	Oui
Compatible domotique	Non

CROQUIS TECHNIQUES

A4291200

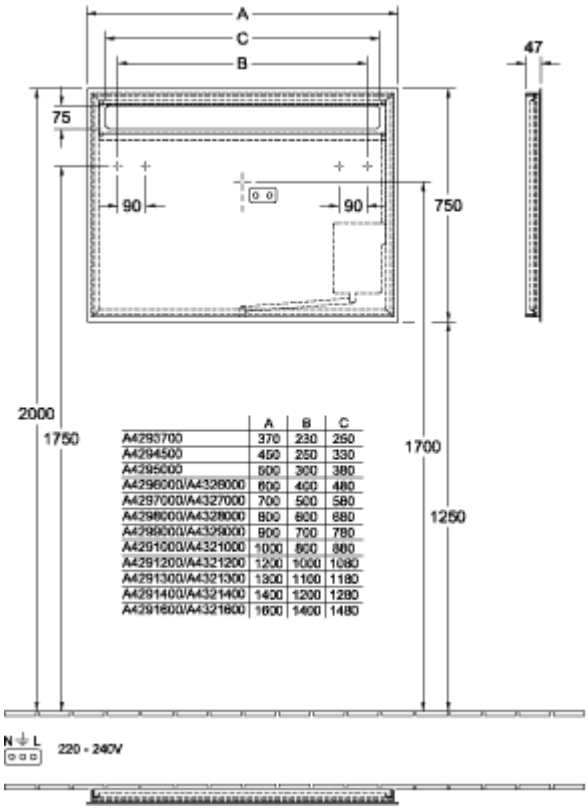

	A	B	C
A4293700	370	230	250
A4294500	450	250	330
A4295000	500	300	380
A4296000/A4328000	600	400	480
A4297000/A4327000	700	500	580
A4298000/A4328000	800	600	680
A4299000/A4329000	900	700	780
A4291000/A4321000	1000	800	880
A4291200/A4321200	1200	1000	1080
A4291300/A4321300	1300	1100	1180
A4291400/A4321400	1400	1200	1280
A4291600/A4321600	1600	1400	1480

A4291200

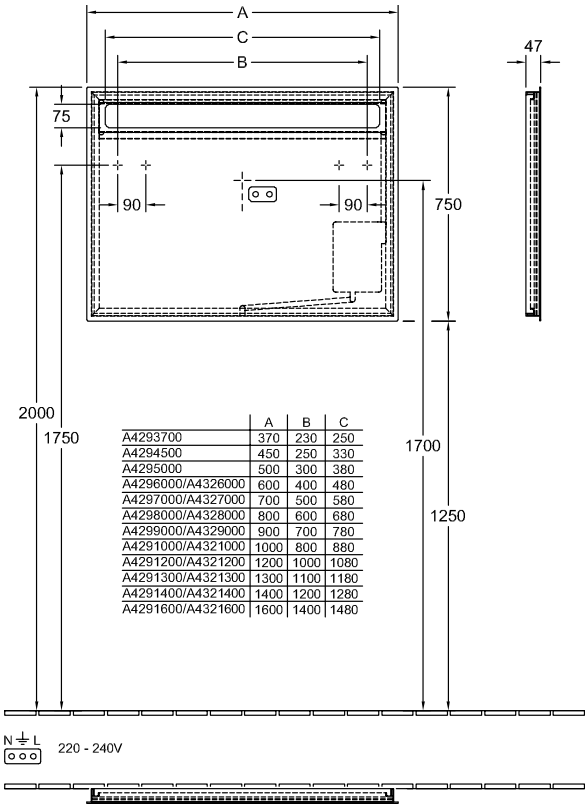

	A	B	C
A4293700	370	230	250
A4294500	450	250	330
A4295000	500	300	380
A4296000/A4326000	600	400	480
A4297000/A4327000	700	500	580
A4298000/A4328000	800	600	680
A4299000/A4329000	900	700	780
A4291000/A4321000	1000	800	880
A4291200/A4321200	1200	1000	1080
A4291300/A4321300	1300	1100	1180
A4291400/A4321400	1400	1200	1280
A4291600/A4321600	1600	1400	1480