MORE TO SEE MIROIR RECTANGLE

INFORMATION SUR LE PRODUIT

Titre de l'article	Villeroy & Boch More To See Miroir, avec éclairage, 650 x 750 x 126 mm
Code article	A4046500
Montage / Type de montage	montage mural
Équipement	1 lampe
Contenu de la livraison	1 miroir , 1 kit de fixation
Profondeur en mm	126
Largeur en mm	650
Hauteur en mm	750
Collection	More To See
Fonction	avec éclairage
Matériel	Verre
Forme	Rectangle
Avec éclairage	Oui
Compatible domotique	Non

CROQUIS TECHNIQUES

A4046500

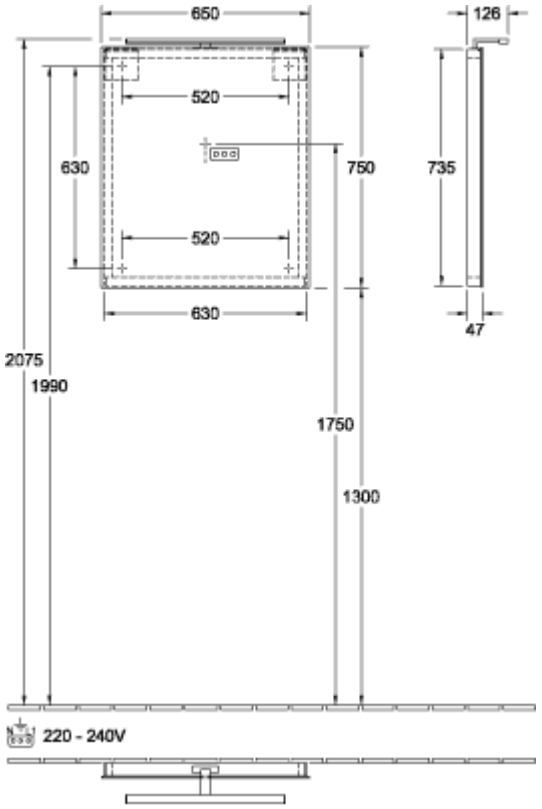

A4046500

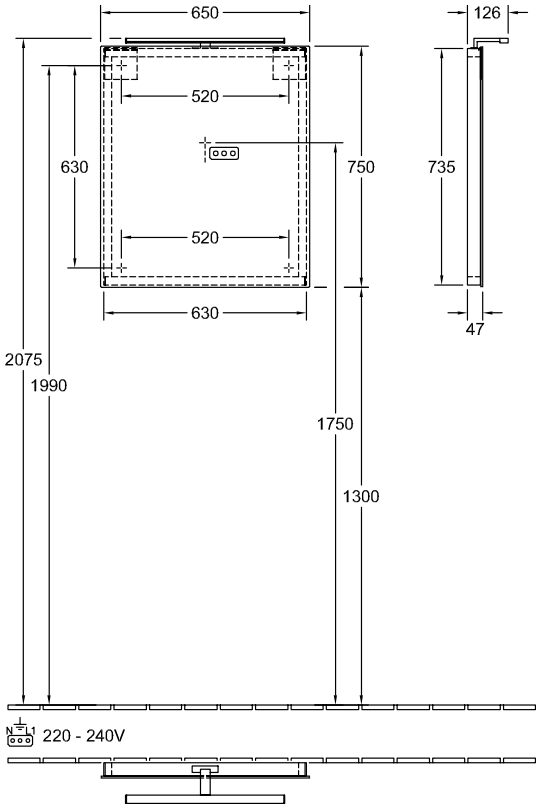
650
126
520
630
750
735
520
630
47
2075
1990
1750
1300
N
L1
220 - 240V