MORE TO SEE MIROIR RECTANGLE

INFORMATION SUR LE PRODUIT

Titre de l'article	Villeroy & Boch More To See Miroir, avec éclairage, 600 x 750 x 126 mm
Code article	A4046000
Montage / Type de montage	montage mural
Équipement	1 lampe
Contenu de la livraison	1 miroir , 1 kit de fixation
Profondeur en mm	126
Largeur en mm	600
Hauteur en mm	750
Collection	More To See
Fonction	avec éclairage
Matériel	Verre
Forme	Rectangle
Avec éclairage	Oui
Compatible domotique	Non

CROQUIS TECHNIQUES

A4046000

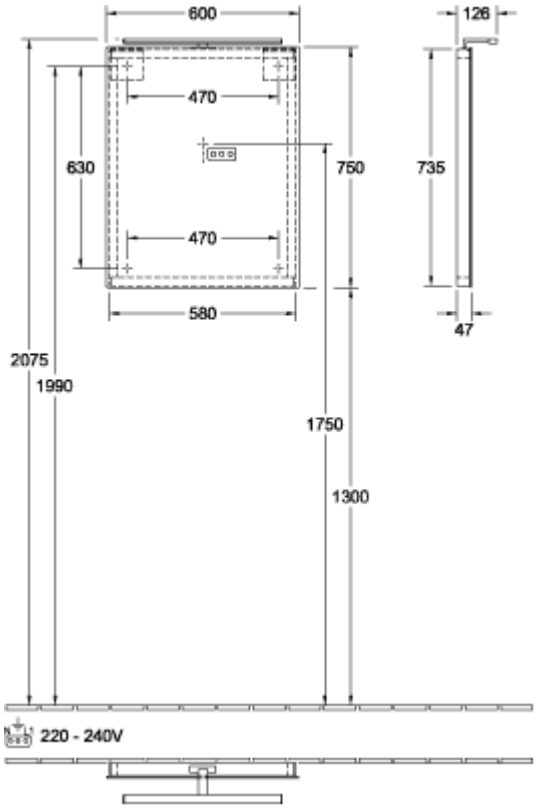
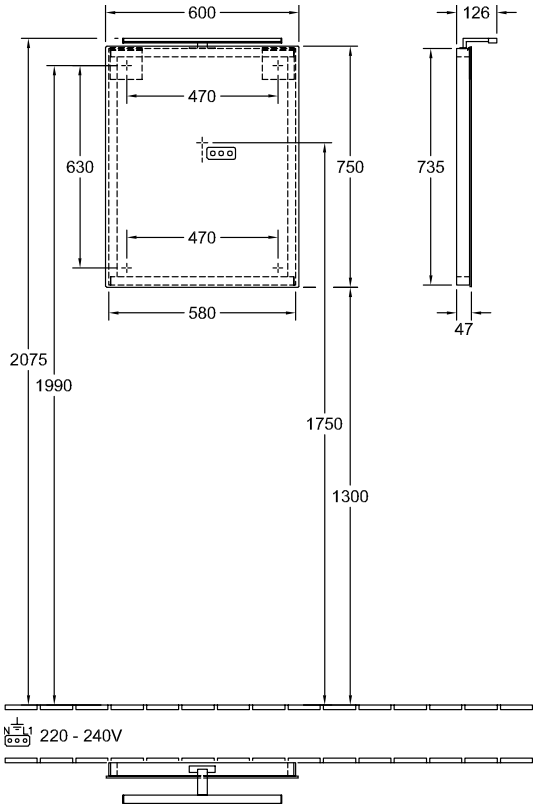
A4046000