LOOP & FRIENDS VASQUE À ENCASTRER PAR-DESSOUS OVALE

INFORMATION SUR LE PRODUIT

Titre de l'article	Villeroy & Boch Loop & Friends Vasque à encastrer par-dessous, 485 x 325 x 215 mm, Blanc, sans trop-plein
Code article	61612101
Montage / Type de montage	à encastrer par le dessous
Instructions de montage	la découpe du plan de toilette doit être effectuée en fonction du lavabo original, encastrement sous plan possible dans des plans de toilette stratifiés ou en pierre naturelle
Contenu de la livraison	1 vasque à encastrer par-dessous , 1 kit de fixation
Profondeur en mm	325
Largeur en mm	485
Hauteur en mm	215
Profondeur interne	160
Collection	Loop & Friends
Robinetterie / trou de robinetterie Notes	Les modèles sans trop-plein doivent être équipés d'une bonde ne pouvant être fermée
Matériel	Céramique sanitaire
Surface	brillant
Désignation de la couleur	Blanc
Avec trop-plein	Non
Forme	Ovale
Désignation de la couleur	Blanc
Surface antibactérienne (avec AntiBac)	Non
Nettoyage facile des surfaces (CeramicPlus)	Non
Nombre de pools cuves	1

CROQUIS TECHNIQUES

61612101

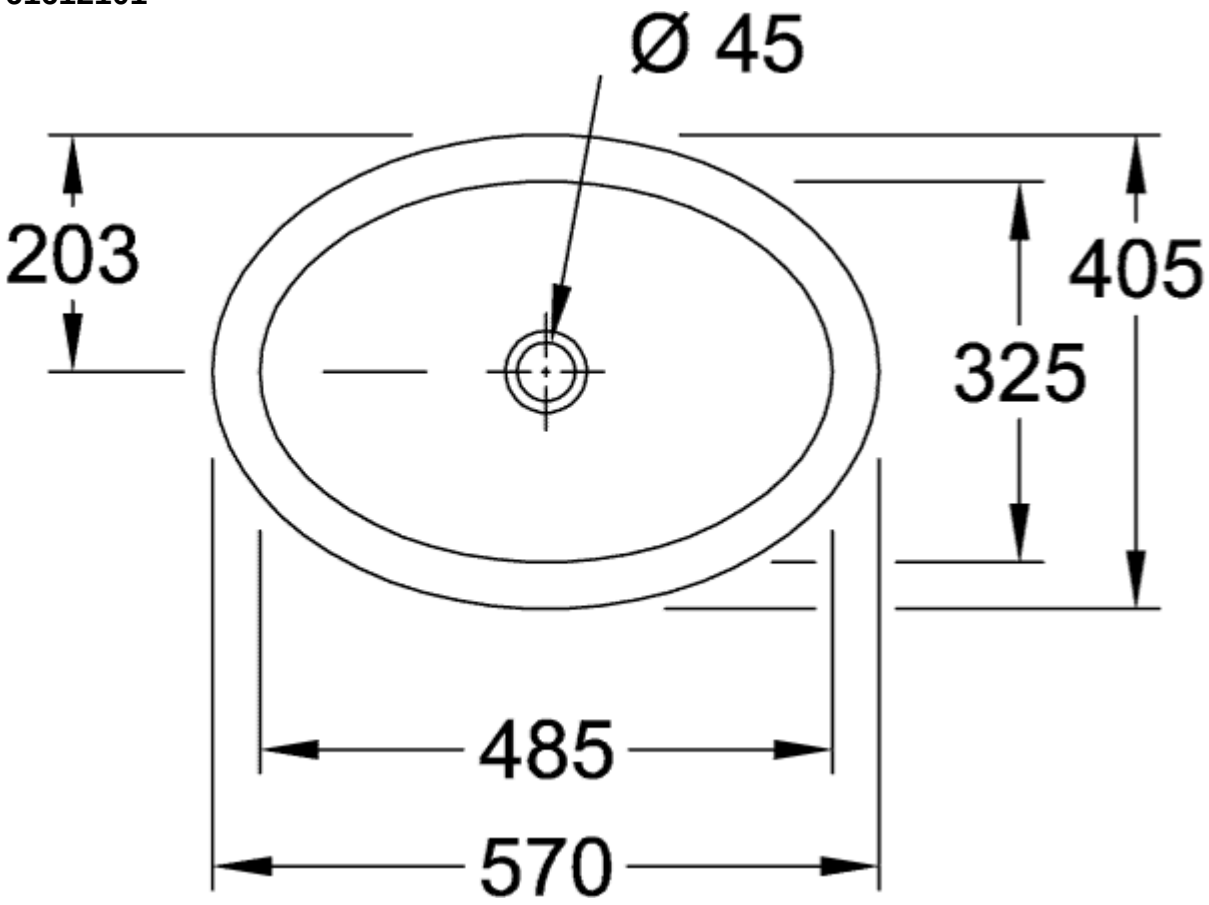

61612101

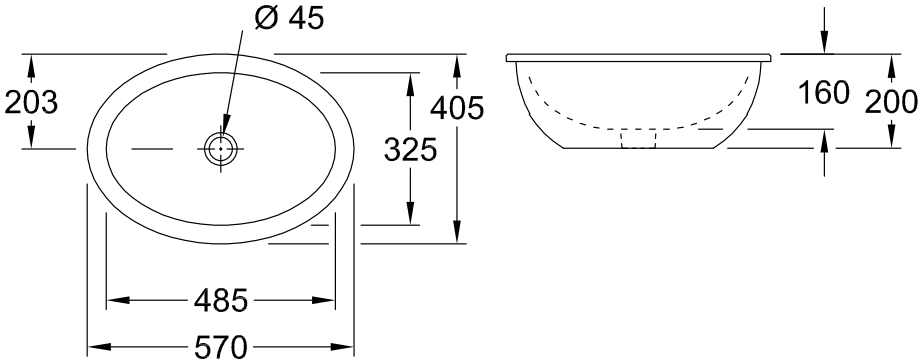

61612101

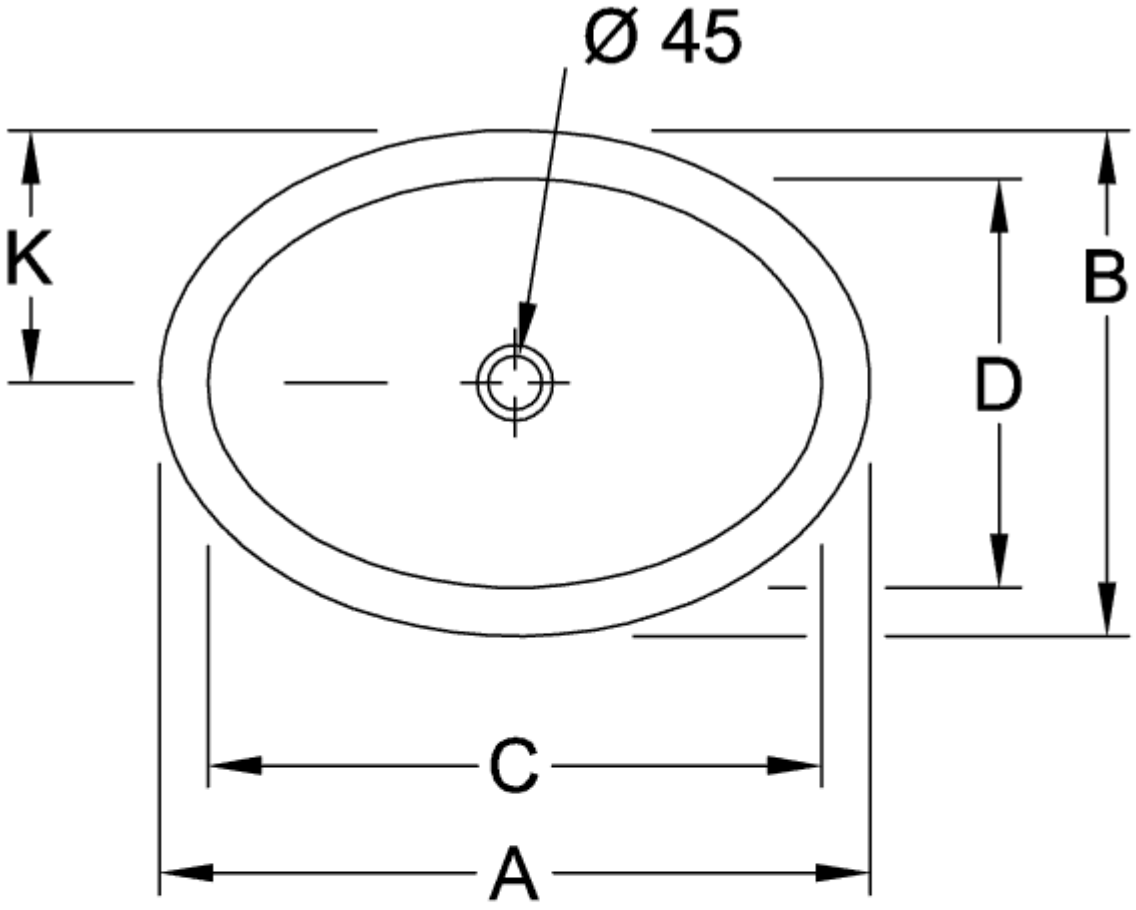

	A	B	C	D	G	K	L
6161 30	660	470	560	375	220	235	180
6161 31	660	470	560	375	220	235	180
6161 20	570	405	485	325	200	203	160
6161 21	570	405	485	325	200	203	160
6161 10	505	360	430	285	180	180	140
6161 11	505	360	430	285	180	180	140
6161 00	450	320	385	255	160	160	120
6161 01	450	320	385	255	160	160	120

61612101

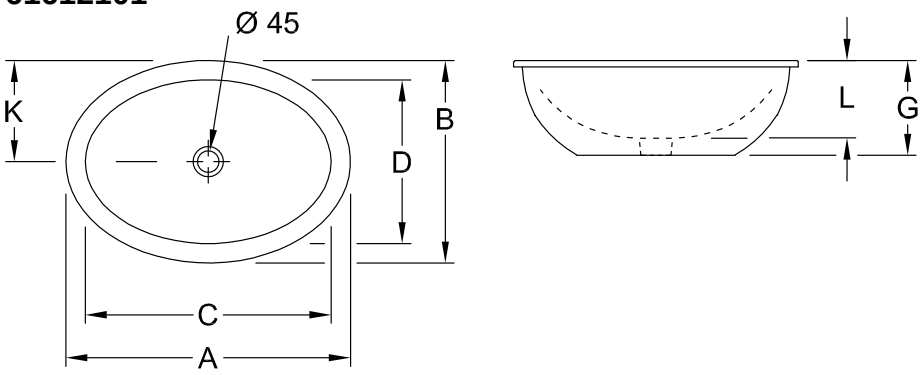

	A	B	C	D	G	K	L
6161 30	660	470	560	375	220	235	180
6161 31	660	470	560	375	220	235	180
6161 20	570	405	485	325	200	203	160
6161 21	570	405	485	325	200	203	160
6161 10	505	360	430	285	180	180	140
6161 11	505	360	430	285	180	180	140
6161 00	450	320	385	255	160	160	120
6161 01	450	320	385	255	160	160	120