SUBWAY 2.0 BIDET OVALE

INFORMATION SUR LE PRODUIT

Titre de l'article	Villeroy & Boch Subway 2.0 Bidet, modèle sur pied, 375 x 560 mm, Blanc
Code article	54010001
Montage / Type de montage	modèle sur pied
Contenu de la livraison	1 bidet , 1 kit de fixation
Profondeur en mm	560
Largeur en mm	375
Hauteur en mm	400
Collection	Subway 2.0
Convient pour	Robinetterie 3 trous, trou de robinetterie percé au milieu
Suspendu - sur pied	modèle sur pied
Matériel	Céramique sanitaire
Surface	brillant
Désignation de la couleur	Blanc
Forme	Ovale
Désignation de la couleur	Blanc
Surface antibactérienne (avec AntiBac)	Non
Nettoyage facile des surfaces (CeramicPlus)	Non

CROQUIS TECHNIQUES

54010001

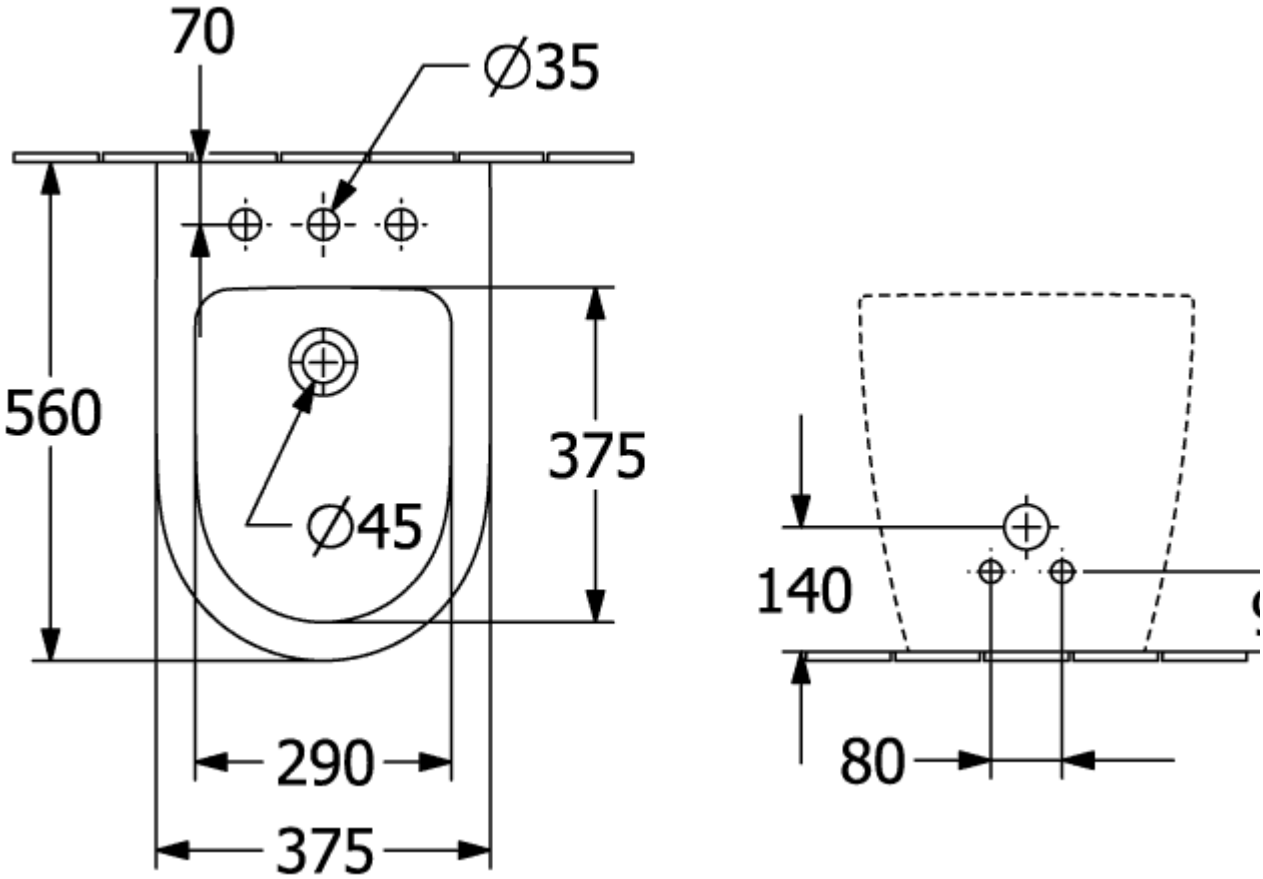
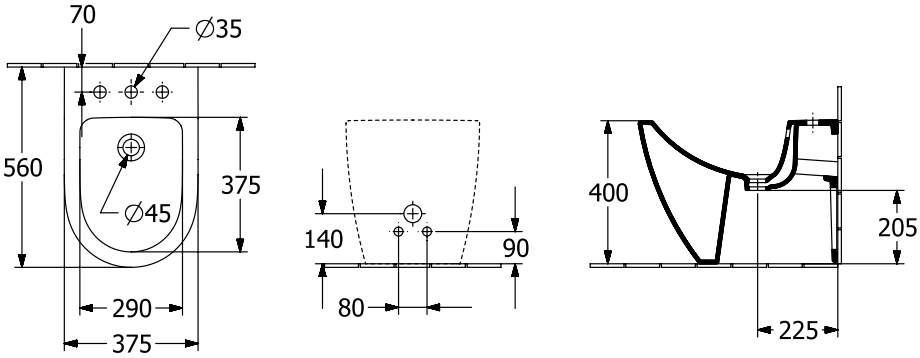
54010001