VICARE LAVABO VICARE RECTANGLE

INFORMATION SUR LE PRODUIT

Titre de l'article	Villeroy & Boch ViCare Lavabo ViCare, 650 x 550 x 190 mm, Blanc, sans trop-plein
Code article	51786801
Montage / Type de montage	montage mural
Contenu de la livraison	1 lavabo
Profondeur en mm	550
Largeur en mm	650
Hauteur en mm	190
Profondeur interne	100
Collection	ViCare
Robinetterie / trou de robinetterie Notes	Les modèles sans trop-plein doivent être équipés d'une bonde ne pouvant être fermée
Matériel	Céramique sanitaire
Surface	brillant
Désignation de la couleur	Blanc
Avec trop-plein	Non
Forme	Rectangle
Désignation de la couleur	Blanc
Surface antibactérienne (avec AntiBac)	Non
Nettoyage facile des surfaces (CeramicPlus)	Non
Nombre de trous de robinetterie percés	1
Nombre de pools cuves	1

CROQUIS TECHNIQUES

51786801

DE

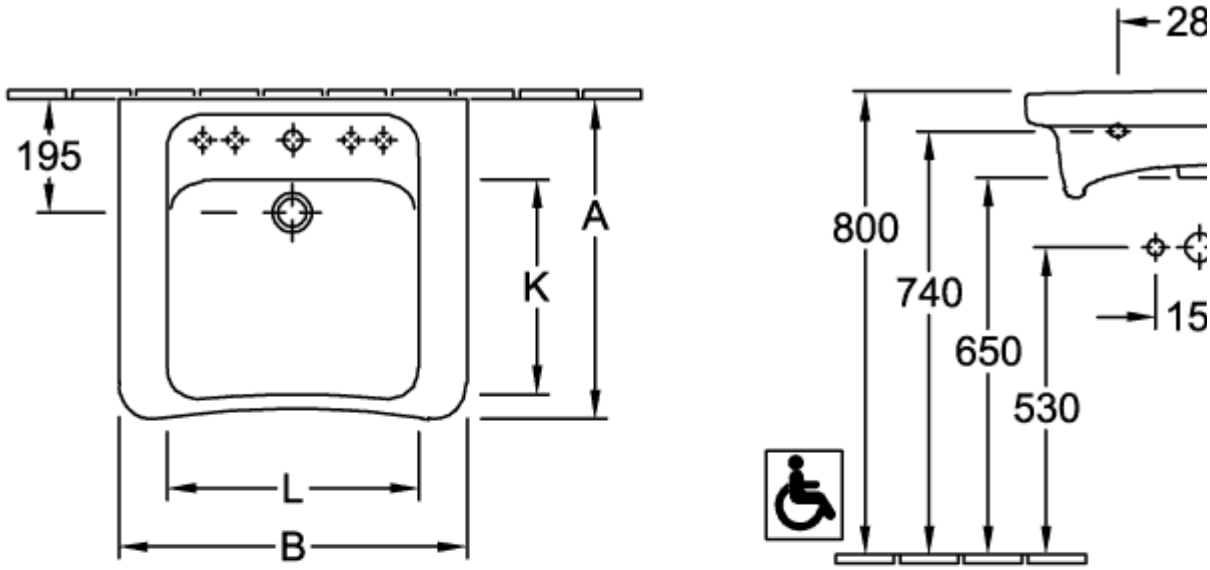

FR+

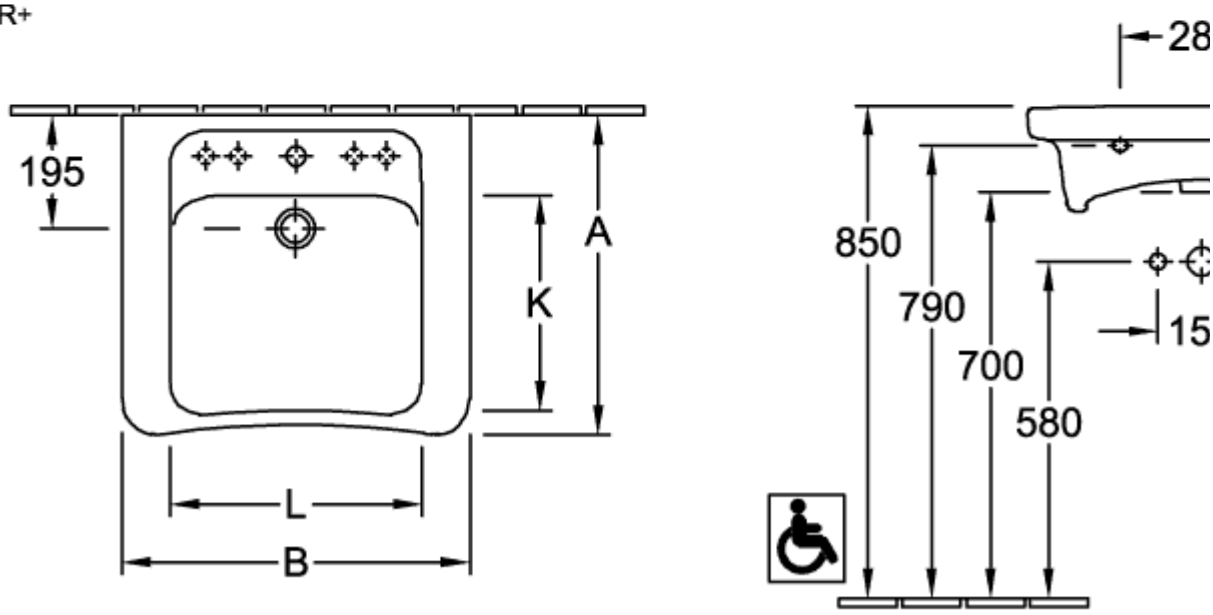

	A	B	K	L
5178 60 / 61 / 62 / 63	555	600	370	435
5178 65 / 66 / 67 / 68	550	650	375	480

51786801

DE

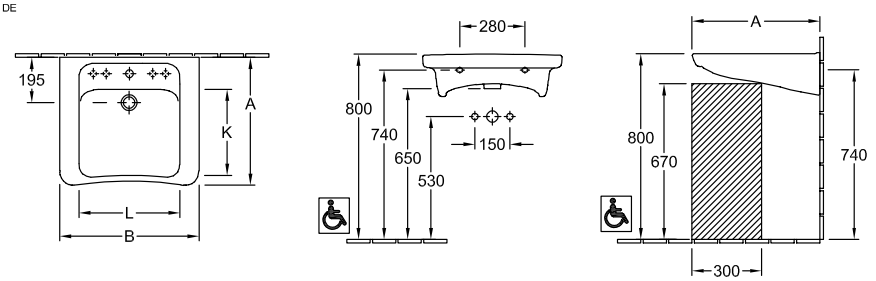

FR+

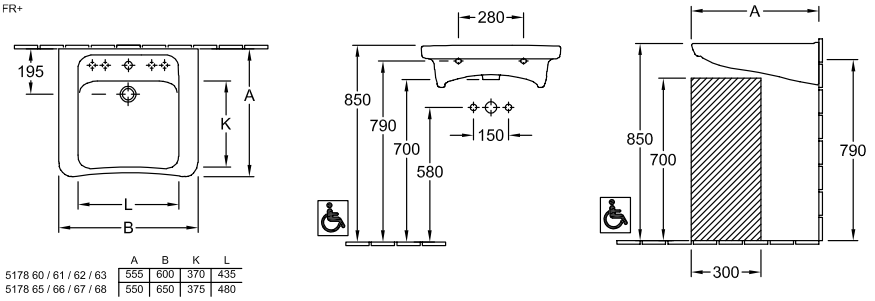

	A	B	K	L
5178 60 / 61 / 62 / 63	555	600	370	435
5178 65 / 66 / 67 / 68	550	650	375	480

51786801

DE

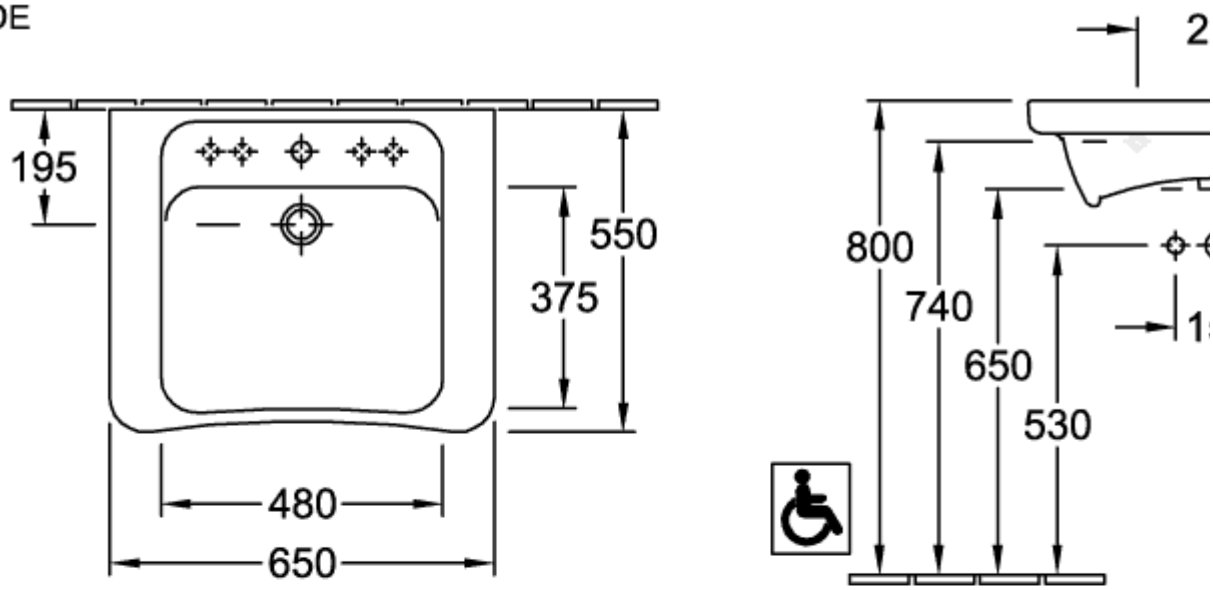

FR+

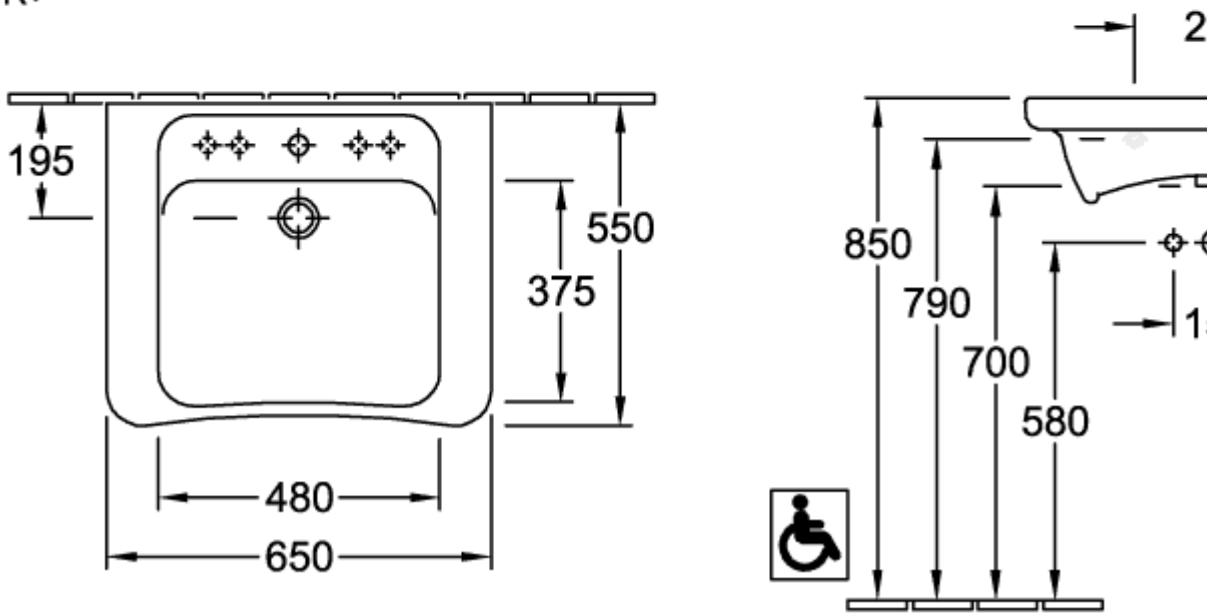

51786801

DE

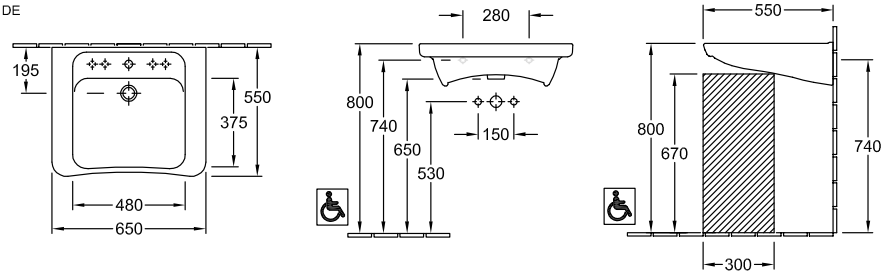
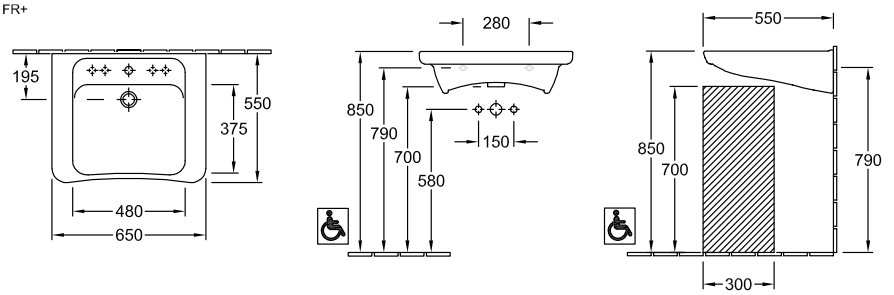
FR+