ARCHITECTURA LAVABOS RECTANGLE

INFORMATION SUR LE PRODUIT

Titre de l'article	Villeroy & Boch Architectura Lavabos, 600 x 470 x 180 mm, Blanc, avec trop-plein
Code article	41886001
Montage / Type de montage	montage mural
Contenu de la livraison	1 lavabo
Profondeur en mm	470
Largeur en mm	600
Hauteur en mm	180
Profondeur interne	125
Collection	Architectura
Convient pour	Robinetterie 3 trous
Matériel	Céramique sanitaire
Surface	brillant
Désignation de la couleur	Blanc
Avec trop-plein	Oui
Forme	Rectangle
Désignation de la couleur	Blanc
Surface antibactérienne (avec AntiBac)	Non
Nettoyage facile des surfaces (CeramicPlus)	Non
Nombre de trous de robinetterie percés	1
Nombre de trous de robinetterie pré-percés	2
Nombre de pools cuves	1

CROQUIS TECHNIQUES

41886001

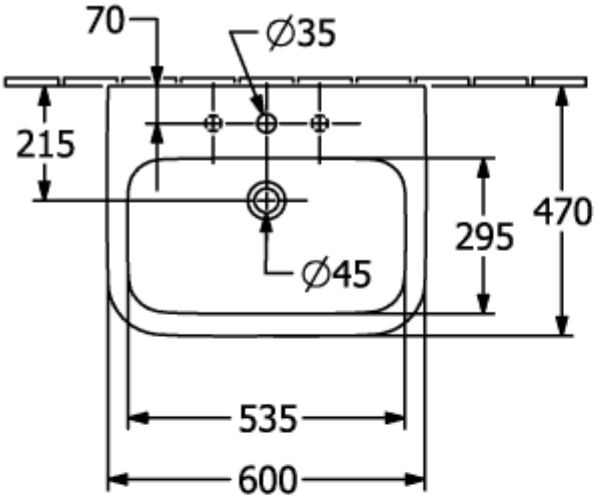

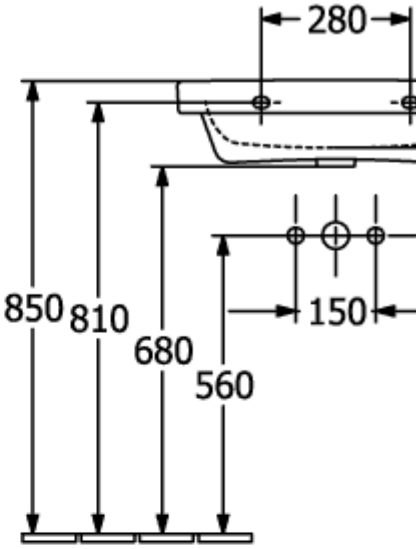

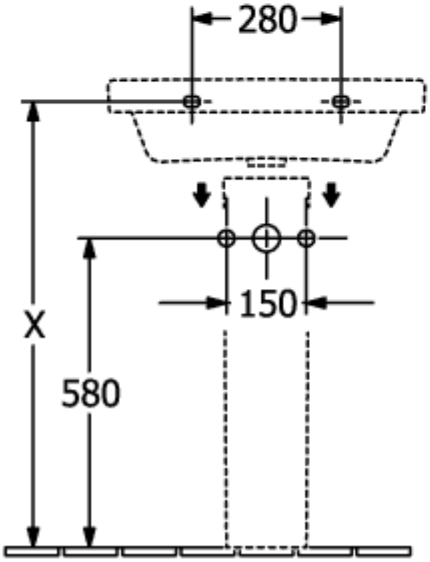

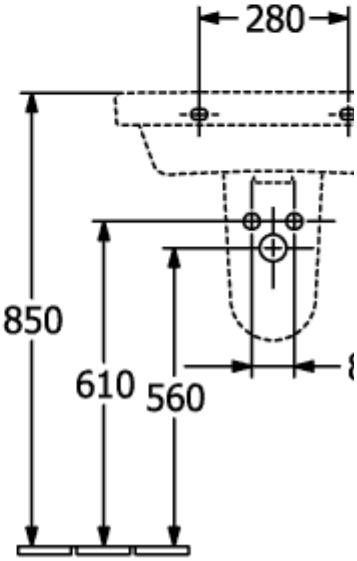

41886001

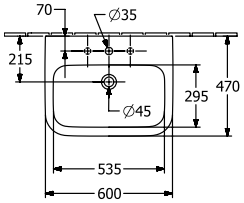
70
∅35
215
295
470
∅45
535
600

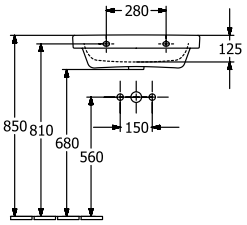
280
125
850
810
680
560
150

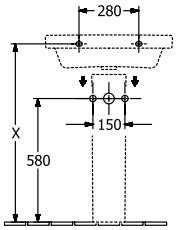
280
X
580
150

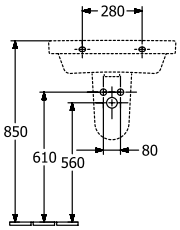
280
850
610
560
80