FINION PLAN DE TOILETTE RECTANGLE

INFORMATION SUR LE PRODUIT

Titre de l'article	Villeroy & Boch Finion Plan de toilette, 1000 x 500 x 160 mm, Blanc CeramicPlus, sans trop-plein, non meulé
Code article	4164A2R1
Montage / Type de montage	à encastrer
Instructions de montage	Soutien du lavabo par un meuble approprié
Contenu de la livraison	1 plan de toilette , 1 bonde d'écoulement non verrouillable avec cache en céramique
Profondeur en mm	500
Largeur en mm	1000
Hauteur en mm	160
Profondeur interne	100
Collection	Finion
Convient pour	Robinetterie 3 trous, meuble Villeroy & Boch assorti
Matériel	TitanCeram
Surface	brillant
Désignation de la couleur	Blanc CeramicPlus
Avec trop-plein	Non
Forme	Rectangle
Désignation de la couleur	Blanc
Surface antibactérienne (avec AntiBac)	Non
Nettoyage facile des surfaces (CeramicPlus)	Oui
Nombre de trous de robinetterie percés	1
Nombre de trous de robinetterie pré-percés	2
Dessous du lavabo	non meulé
Nombre de pools cuves	1

CROQUIS TECHNIQUES

4164A2R1

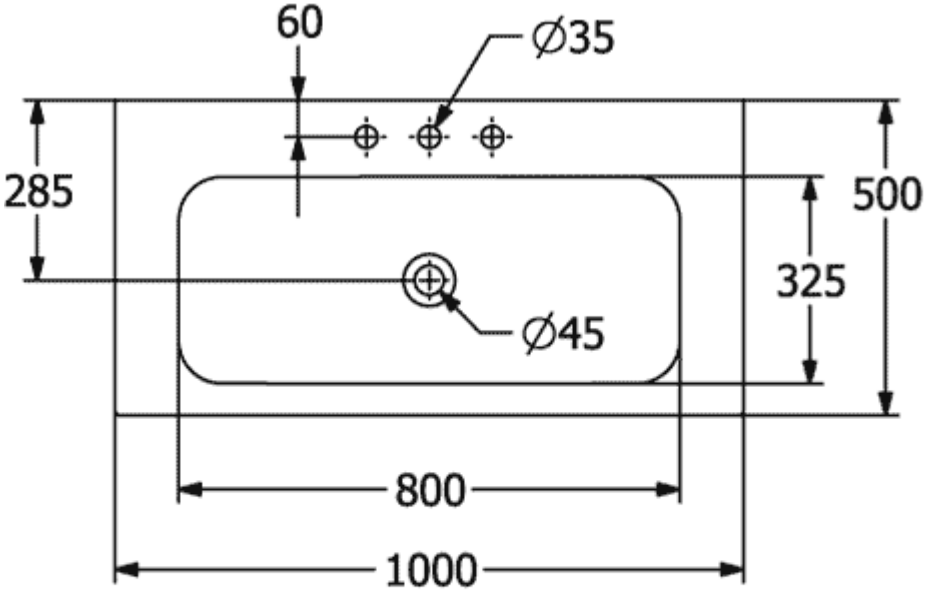
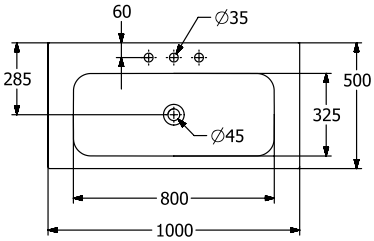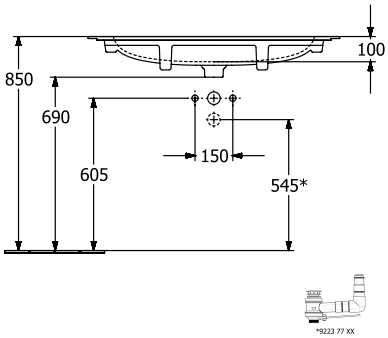
4164A2R1