FINION VASQUE À POSER RECTANGLE

INFORMATION SUR LE PRODUIT

Titre de l'article	Villeroy & Boch Finion Vasque à poser, 600 x 445 x 115 mm, Blanc CeramicPlus, avec trop-plein invisible
Code article	414264R1
Montage / Type de montage	à poser
Instructions de montage	lors du montage, nous recommandons une distance minimale entre le dos du lavabo et le mur de 35 mm
Contenu de la livraison	1 vasque à poser , 1 trop-plein dissimulé ViFlow avec cache bonde en céramique 1 kit de fixation 1 gabarit de découpe
Profondeur en mm	445
Largeur en mm	600
Hauteur en mm	115
Profondeur interne	100
Collection	Finion
Convient pour	Robinetterie 3 trous, meuble Villeroy & Boch assorti
Matériel	TitanCeram
Surface	brillant
Désignation de la couleur	Blanc CeramicPlus
Avec trop-plein	Oui
Forme	Rectangle
Désignation de la couleur	Blanc
Surface antibactérienne (avec AntiBac)	Non
Nettoyage facile des surfaces (CeramicPlus)	Oui
Nombre de trous de robinetterie percés	1
Nombre de trous de robinetterie pré-percés	2
Dessous du lavabo	non meulé
Nombre de pools cuves	1

CROQUIS TECHNIQUES

414264R1

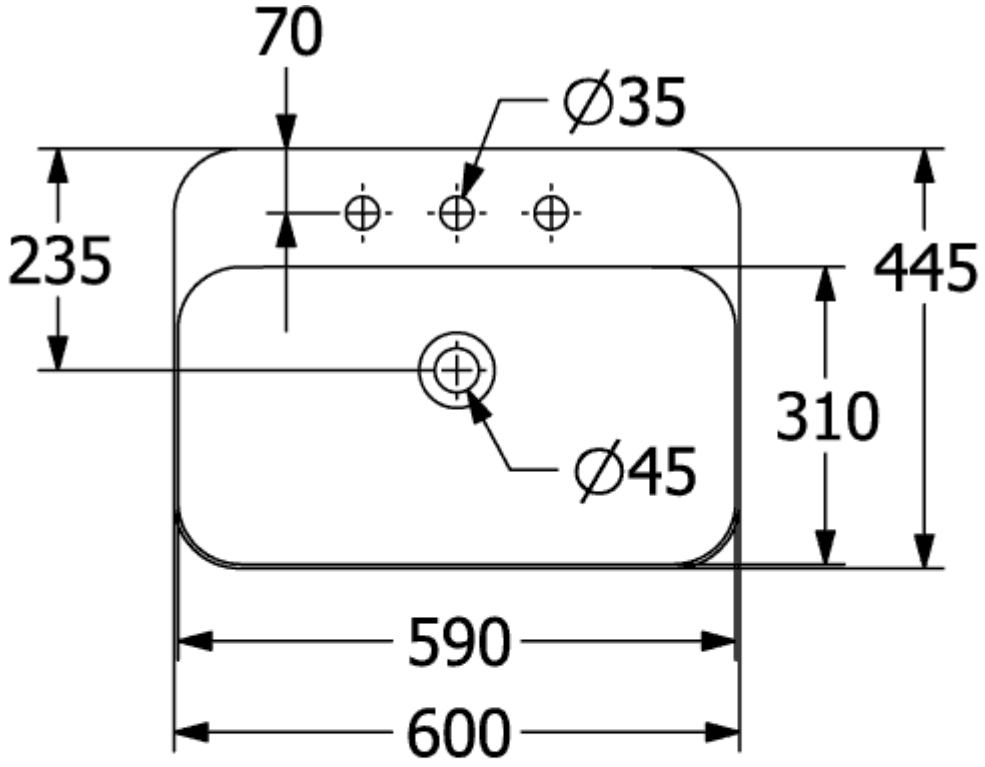

414264R1

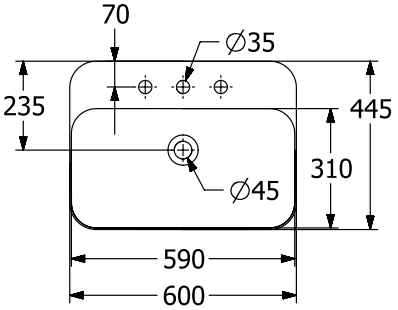
70
∅35
235
445
310
∅45
590
600

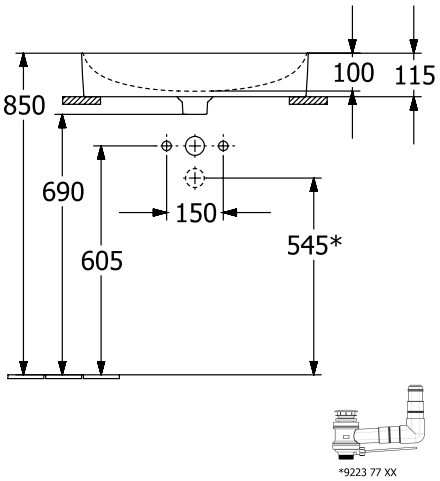
100
115
850
690
150
605
545*
*9223 77 XX