VICARE LAVABO VICARE OVALE

INFORMATION SUR LE PRODUIT

Titre de l'article	Villeroy & Boch ViCare Lavabo ViCare, 810 x 560 x 185 mm, Blanc, sans trop-plein
Code article	41208101
Montage / Type de montage	montage mural
Contenu de la livraison	1 lavabo
Profondeur en mm	560
Largeur en mm	810
Hauteur en mm	185
Profondeur interne	100
Collection	ViCare
Robinetterie / trou de robinetterie Notes	Les modèles sans trop-plein doivent être équipés d'une bonde ne pouvant être fermée
Convient pour	Robinetterie 3 trous, application accessible
Matériel	Céramique sanitaire
Surface	brillant
Désignation de la couleur	Blanc
Avec trop-plein	Non
Forme	Ovale
Désignation de la couleur	Blanc
Surface antibactérienne (avec AntiBac)	Non
Nettoyage facile des surfaces (CeramicPlus)	Non
Nombre de trous de robinetterie percés	1
Nombre de trous de robinetterie pré-percés	2
Nombre de pools cuves	1

CROQUIS TECHNIQUES

41208101

DE

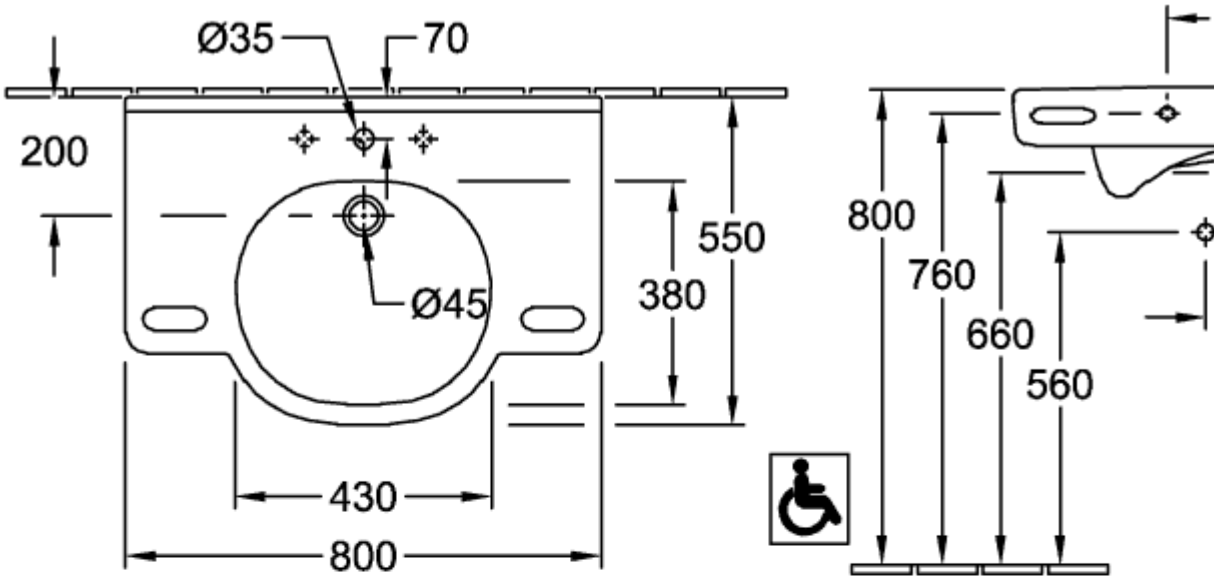

FR+

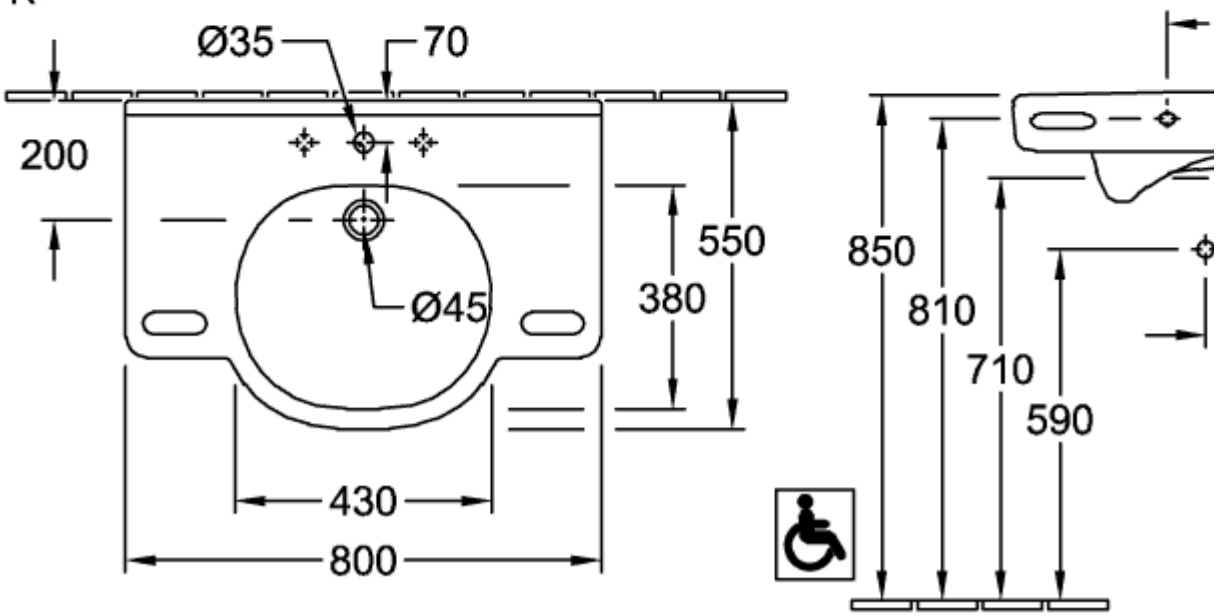

41208101

DE

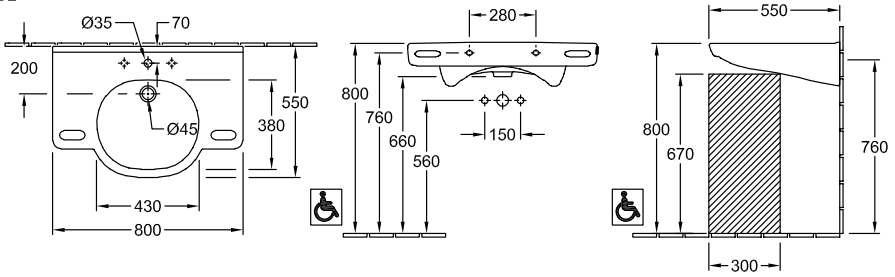
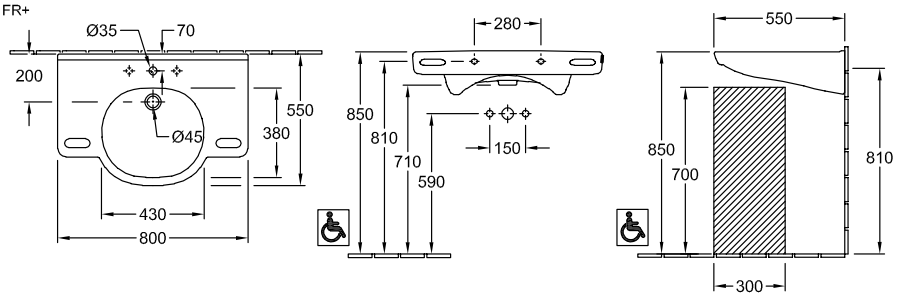
FR+